REVIZE	POPIS/DESCRIPTION	ZMĚNIL/CHECKED BY	KONTROLA/APPROVED BY	DATUM/DATE

STAVEBNÍK/INVESTOR

OBLASTNÍ GALERIE VYSOČINY
V JIHLAVĚ
KOMENSKÉHO 1333/10, JIHLAVA

HLAVNÍ PROJEKTANT/CONTRACTOR

ATELIER TSUNAMI S.R.O.
PALACHOVA 1742
547 01 NÁCHOD
TEL. +420 491 401 611
E-MAIL: NACHOD@ATSUNAMI.CZ

PROFESE/PROFESSION
ARCHITEKTONICKO-STAVEBNÍ ŘEŠENÍ

HLAVNÍ INŽENÝR PROJEKTU/PROJECT MANAGER
ING. ARCH. PETR ŠEBESTÍK

ZPRACOVATEL PROFESE/SUBCONTRACTOR
ATELIER TSUNAMI s.r.o.
GORKÉHO 17
602 00 BRNO

ZODPOVĚDNÝ PROJEKTANT PROFESE/SPECIALIST ENGINEER
ING. ARCH. ALEŠ KRTIČKA

VYPRACOVAL/MADE BY
ING.ARCH. KREJČÍ,Ph.D., ING.ARCH. ŠEBESTÍK

NÁZEV STAVBY/BUILDING
REVITALIZACE PROSTOR OGV

OBSAH PŘÍLOHY/CONTENT
VÝPIS VÝROBKŮ (ZÁMEČNICKÉ, TRUHLÁŘSKÉ, OSTATNÍ)

ARCHIV

MÍSTO STAVBY/BUILDING SITE
MASARYKOVO NÁMĚSTÍ 24, JIHLAVA

PARÉ

STUPEŇ DOKUMENTACE/LEVEL OF DOCUMENTATION	DATUM/DATE	MĚŘÍTKO/SCALE	FORMÁT
PD PRO PROVEDENÍ STAVBY	2023-11		

Č. ZAKÁZKY	STUPEŇ	ČÁST	OBJEKT	PROFESE	VÝKRES	REVIZE
1631	5	D1	02	010	910	B

OBJEKT/OBJECT
SO.02

OZN.	SCHÉMA, ROZMĚRY v mm	POČET 1.NP	2.NP	3.NP	4.NP	5.NP	STR.	CELKEM	POPIS
Z 401	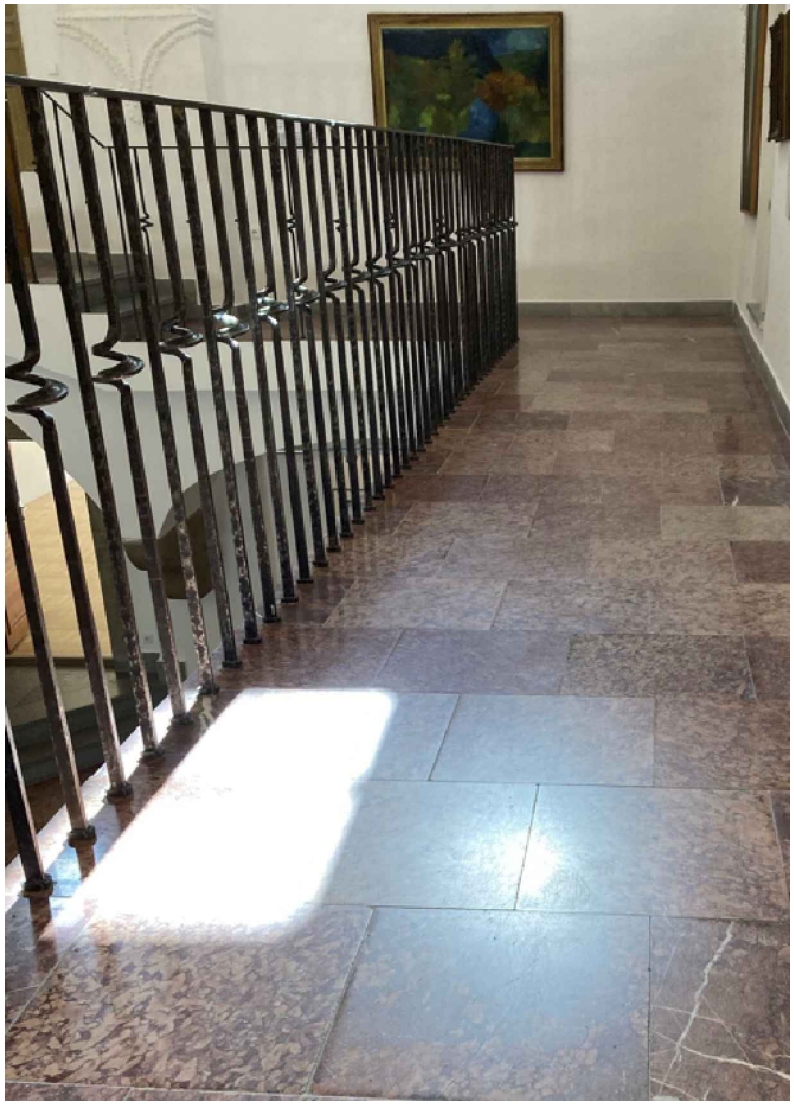	-	-	-	1	-	-	1	ZÁBRADLÍ GALERIE REPASOVÁNÍ STARÉHO ZÁBRADLÍ - PŘEBROUŠENÍ A PŘETŘENÍ BARVA: BÍLÝ NÁTĚR RAL 9003 PŮDORYSNÁ DÉLKA: 26,8 m VÝŠKA MADLA: 1,0 m

OZN.	SCHÉMA, ROZMĚRY v mm	POČET 1.NP	2.NP	3.NP	4.NP	5.NP	STR.	CELKEM	POPIS
Z/501	SCHODIŠTĚ MEZI VÝSTAVNÍMI SÁLY IV A V	-	-	-	-	1	-	1	KOVOVÉ MADLO

ŘEZ AA

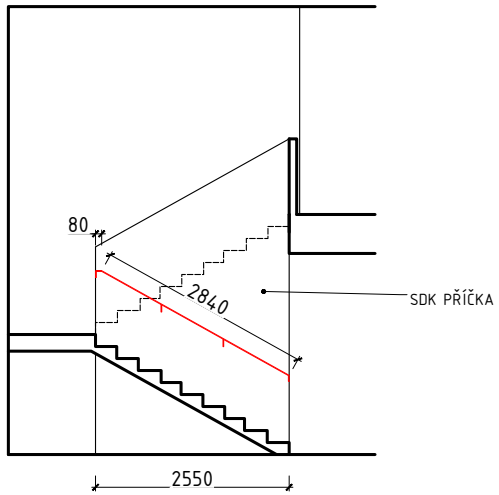

PŮDORYS

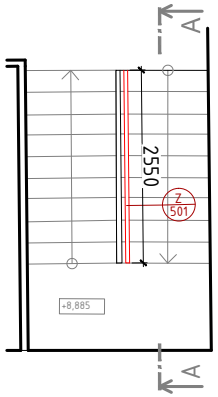

DETAIL PODPORY MADLA

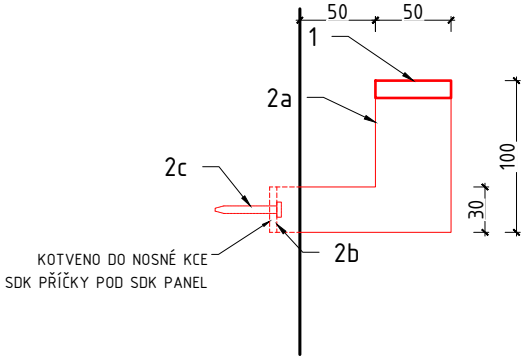

KONSTRUKCE MADLA Z PLOCHÉ OCELY tl. 8 mm, VČETNĚ KOTVÍCÍCH PODPOR DO SDK STĚNY (ROZMĚRY VIZ VÝKRES). KOTVENO DO NOSNÉ KCE SDK PŘÍČKY (MOŽNOST VÝDŘEVY SDK PŘÍČKY V MÍSTĚ KOTVENÍ PODPOR MADLA).
POVRCHOVÁ ÚPRAVA: NÁSTŘIK, RAL 9003

VZHLEDEM K CHARAKTERU STAVBY (STAVEBNÍ ÚPRAVY STÁVAJÍCÍHO OBJEKTU) JSOU ROZMĚRY UVÁDĚNÉ VE VÝKRESOVÉ DOKUMENTACI ORIENTAČNÍ A JE BEZPODMÍNEČNĚ NUTNÉ, ABY SI JE DODAVATEL STAVBY OVĚŘIL NA MÍSTĚ PŘED I V PRŮBĚHU PROVÁDĚNÍ STAVEBNÍCH PRACÍ

VÝKAZ OCELI ZÁBRADLÍ Z/501

OZN.	PROFIL	DÉLKA [MM]	KS	DÉLKA CELK. [M]	JEDN.HMOTN. [KG/M,KS]	HMOTN.CELK. [KG]	POZNÁMKY
1	OCEL PLOCHÁ tl. 8mm, PROFIL MADLA 8/50	2920	1	2.92	3.19	9.31	S235JR
2a	OCEL PLOCHÁ tl. 8mm, PODPORA MADLA TVARU L		4			1.28	S235JR
2b	OCEL PLOCHÁ tl. 8mm, ROZMĚR 30x50 mm		4			0.40	S235JR
2c	KOTEVNÍ ŠROUB (VIZ DODAVATEL SPECIFIKACE)		4				
HMOTNOST [KG]						10.99	
PROŘEZ, POMOCNÝ, KOTEVNÍ MAT.		20	%			2.20	
CELKOVÁ HMOTNOST [kg]						13.19	

OZN.	SCHÉMA, ROZMĚRY v mm	POČET 1.NP	2.NP	3.NP	4.NP	5.NP	STR.	CELKEM	POPIS
Z/101	SCHODIŠTĚ DO II. NP PŮDORYS DETAIL UKOTVENÍ PODPORY MADLA - ŘEZ ŘEZ AA DETAIL UKOTVENÍ PODPORY MADLA - POHLED	1	-	-	-	-	-	1	KOVOVÉ MADLO KONSTRUKCE MADLA JEKL TVARU U 50/30/30/3, KOTVÍCÍ PODPORA MADLA SE SKLÁDÁ Z UZAVŘENÝCH JEKLŮ PROFILU 50/20/2, 30/20/2 A PLOCHÉ OCELY tl. 8 mm (ROZMĚRY VIZ VÝKRES). DO STĚNY BUDE VLOŽENA CHEMICKÁ KOTVA S VNITŘNÍM ZÁVITEM (př.: Epoxidové kotevní pouzdro RG 10x75 M 6 I) DO KTERÉHO BUDE MADLO PŘIPEVNĚNO POMOCÍ ZAPUŠTĚNÉHO IMBUSOVÉHO ŠROUBU. V MÍSTĚ KOTVENÍ DO SCHODIŠTĚ BUDE PROVEDENA OCELOVÁ PATKA (VIZ VÝKRES NA DALŠÍ STRANĚ). POVRCHOVÁ ÚPRAVA: NÁSTŘIK, RAL 9003 V MÍSTĚ SPODNÍ STRANY MADLA BUDE VLEPEN LED PÁSEK. NAPOJENÍ NA ELEK. V MÍSTĚ HORNÍHO KONCE MADLA - KABEL VEDEN PODPOROU MADLA (NUTNÁ KOORDINACE S ELEK.). VZHLEDEM K CHARAKTERU STAVBY (STAVEBNÍ ÚPRAVY STÁVAJÍCÍHO OBJEKTU) JSOU ROZMĚRY UVÁDĚNÉ VE VÝKRESOVÉ DOKUMENTACI ORIENTAČNÍ A JE BEZPODMÍNEČNĚ NUTNÉ, ABY SI JE DODAVATEL STAVBY OVĚŘIL NA MÍSTĚ PŘED I V PRŮBĚHU PROVÁDĚNÍ STAVEBNÍCH PRACÍ

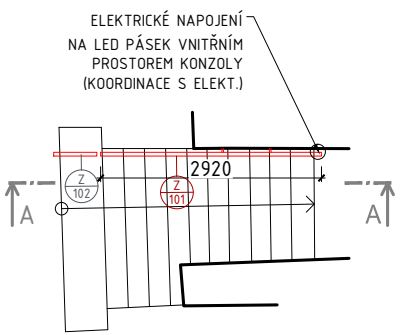

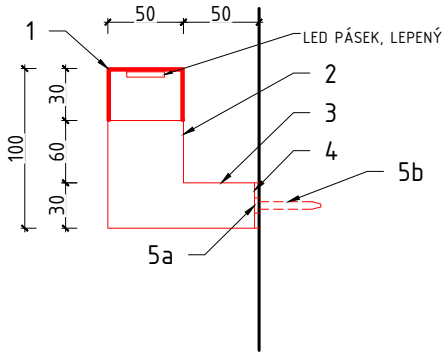

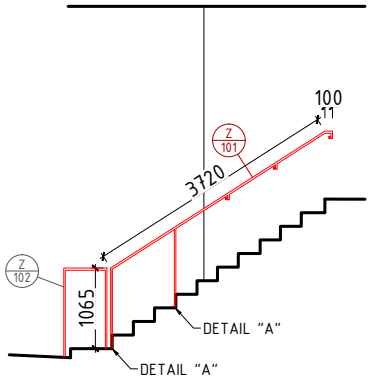

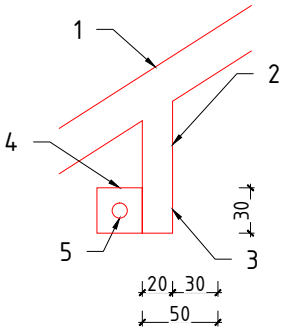

VÝKAZ OCELI ZÁBRADLÍ Z/101							
OZN.	PROFIL	DÉLKA [MM]	KS	DÉLKA CELK. [M]	JEDN.HMOTN. [KG/M,KS]	HMOTN.CELK. [KG]	POZNÁMKY
1	OCELOVÝ JEKL U 50/30/30/3	3820	1	3.82	2.33	8.90	S235JR
2	OCELOVÝ JEKL 50/20/2	2240	1	2.24	2,03	4.55	S235JRH
3	OCELOVÝ JEKL 30/20/2	300	1	0.30	1,42	0.43	S235JRH
4	OCEL PLOCHÁ tl. 8mm, ROZMĚR 30x50 mm		3			0.30	S235JR
5a	KOTEVNÍ ŠROUB IMBUS SE ZAPUŠTĚNOU HLAVOU		7				
5b	KOTVA S VNITŘNÍM ZÁVITEM		3				
"A"	OCELOVÁ PATKA (ZNAČENÍ A VÝKRES VIZ Z/102)		2				
	OCEL PLOCHÁ tl. 15mm, ROZMĚR 45x200 mm	200	2	0.40	4.70	1.88	S235JR
	OCEL PLOCHÁ tl. 8mm, ROZMĚR 130x200 mm	130	2	0.26	1,27	0.33	S235JR
	OCEL BETONÁŘSKÁ ϕ 10 mm, DÉLKA 100 mm	100	8	0.80	0,62	0.50	B500B
HMOTNOST [KG]						16.88	
PROŘEZ, POMOCNÝ, KOTEVNÍ MAT.		20	%			3.38	
CELKOVÁ HMOTNOST [kg]						20.26	

POZN.:
DETAIL "A" - OCELOVÁ PATKA
UKOTVENÍ PODPORY MADLA DO PODLAHY VIZ Z/102.

OZN.	SCHÉMA, ROZMĚRY v mm	POČET 1.NP	2.NP	3.NP	4.NP	5.NP	STR.	CELKEM	POPIS
Z/102	SCHODIŠTĚ DO II. NP PŮDORYS DETAIL "A" UKOTVENÍ PODPORY MADLA DO PODLAHY ŘEZ A PŮDORYS ŘEZ AA	1	-	-	-	-	-	1	KOVOVÉ MADLO KONSTRUKCE MADLA TVOŘENA JEKLEM 50/30/3, KOTVÍCÍ PODPORA MADLA SE SKLÁDÁ Z JEKLU PROFILU 50/20/2, PODPORY MADLA BOUDOU OSAZENY NA PŘEDEM NACHYSTANÉ OCELOVÉ PATKY Z PLOCHÉ OCELY 45/15, 20/8 A BETONÁŘSKO OCELY ϕ 8 mm (ROZMĚRY VIZ VÝKRES). PATKY BUDOU OSAZENY PŘI BETONÁŽI SCHODIŠTĚ. PATKA S PODPOROU BUDE SPOJENA POMOCÍ ZAPUŠTĚNÉHO IMBUSOVÉHO ŠROUBU. POVRCHOVÁ ÚPRAVA: NÁSTŘIK, RAL 9003 VZHLEDEM K CHARAKTERU STAVBY (STAVEBNÍ ÚPRAVY STÁVAJÍCÍHO OBJEKTU) JSOU ROZMĚRY UVÁDĚNÉ VE VÝKRESOVÉ DOKUMENTACI ORIENTAČNÍ A JE BEZPODMÍNEČNĚ NUTNÉ, ABY SI JE DODAVATEL STAVBY OVĚŘIL NA MÍSTĚ PŘED I V PRŮBĚHU PROVÁDĚNÍ STAVEBNÍCH PRACÍ.

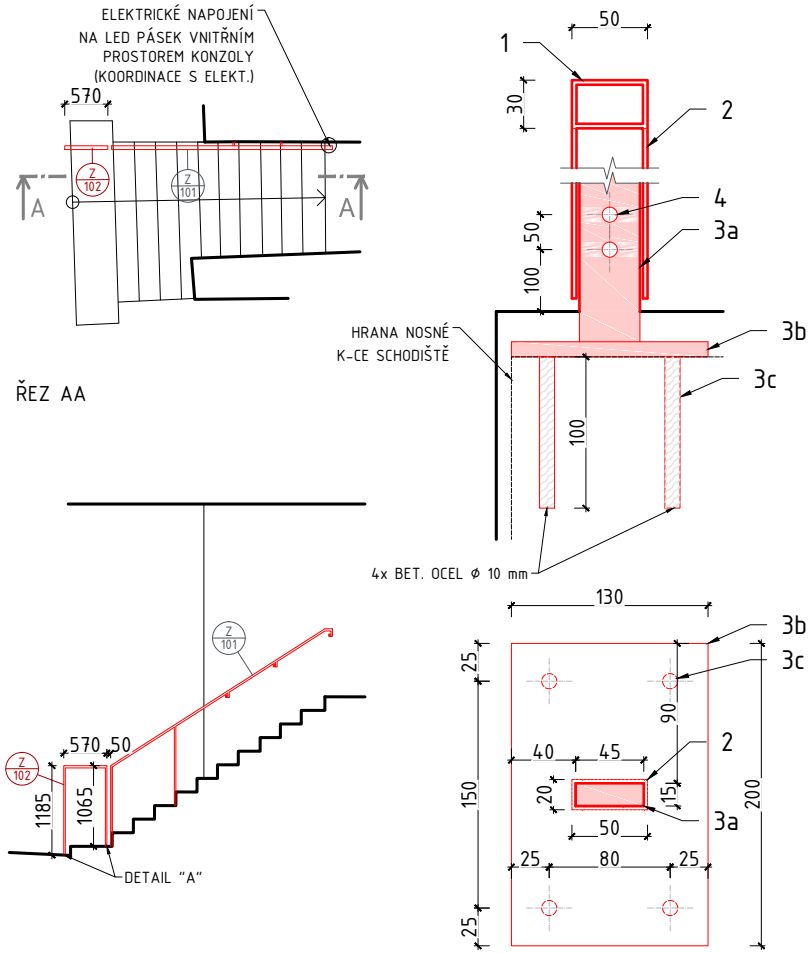

VÝKAZ OCELI ZÁBRADLÍ Z/102

OZN.	PROFIL	DÉLKA [MM]	KS	DÉLKA CELK. [M]	JEDN.HMOTN. [KG/M,KS]	HMOTN.CELK. [KG]	POZNÁMKY
1	OCELOVÝ JEKL 50/30/3	570	1	0.57	3.40	1.94	S235JRH
2	OCELOVÝ JEKL 50/20/2	2250	1	2.25	2,03	4.57	S235JRH
"A"	OCELOVÁ PATKA						
3a	OCEL PLOCHÁ tl. 15mm, ROZMĚR 45x200 mm	200	2	0.40	4.70	1.88	S235JR
3b	OCEL PLOCHÁ tl. 8mm, ROZMĚR 130x200 mm	130	2	0.26	1,27	0.33	S235JR
3c	OCEL BETONÁŘSKÁ ϕ 10 mm, DÉLKA 100 mm	100	8	0.80	0,62	0.50	B500B
4	KOTEVNÍ ŠROUB IMBUS SE ZAPUŠTĚNOU HLAVOU		4				
HMOTNOST [KG]						9.21	
PROŘEZ, POMOCNÝ, KOTEVNÍ MAT.		20	%			1.84	
CELKOVÁ HMOTNOST [kg]						11.05	

OZN.	VIZUALIZACE
Z 101 Z 102	SCHODIŠTĚ DO II. NP

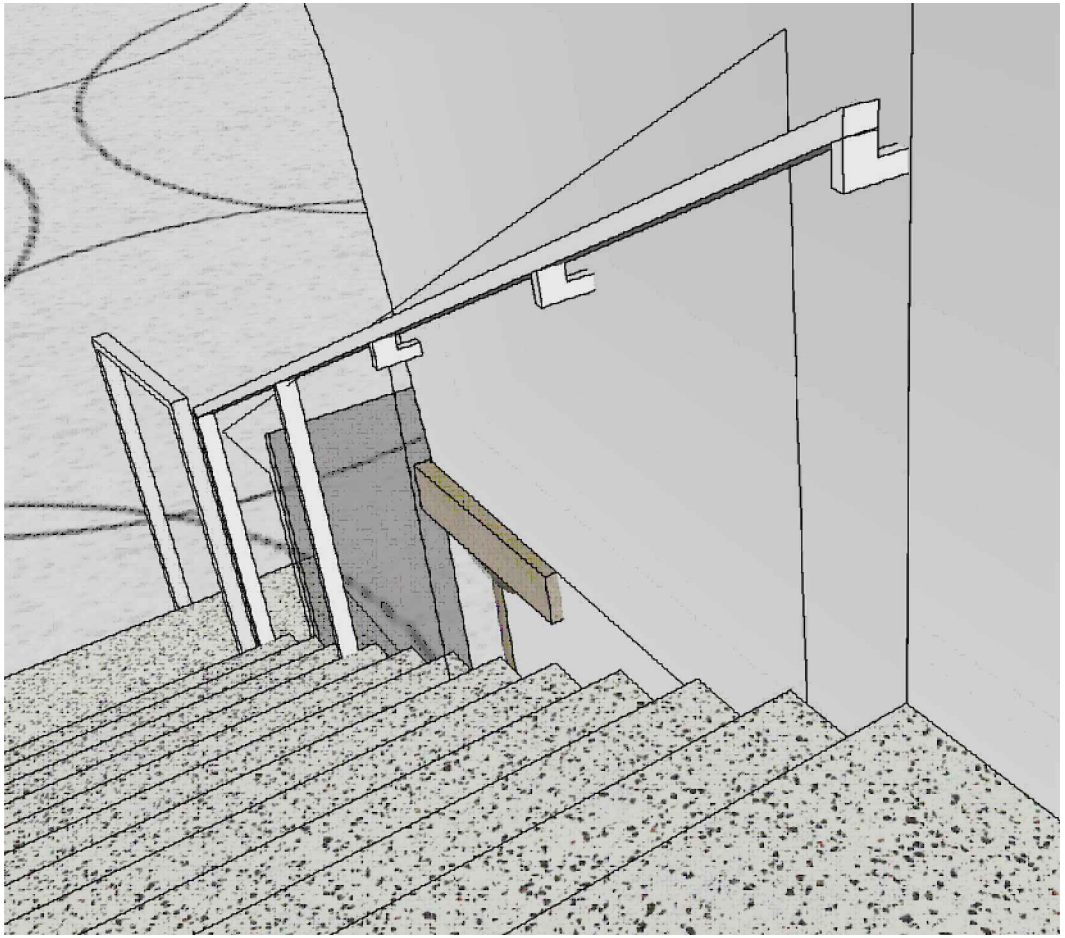

OZN.	SCHÉMA, ROZMĚRY v mm	POČET 1.NP	2.NP	3.NP	4.NP	5.NP	STR.	CELKEM	POPIS
Z 201	SCHODIŠTĚ DO III. NP	-	1	-	-	-	-	1	KOVOVÉ MADLO

PŮDORYS

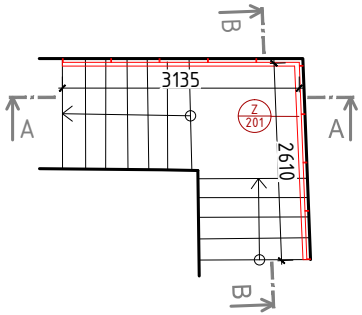

DETAIL KOTVENÍ PODPORY MADLA - ŘEZ

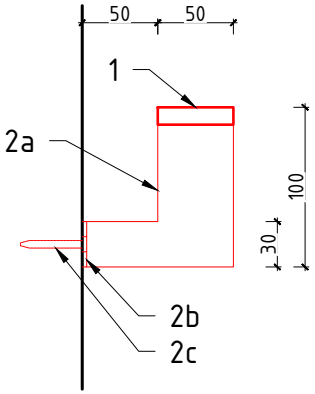

ŘEZ AA

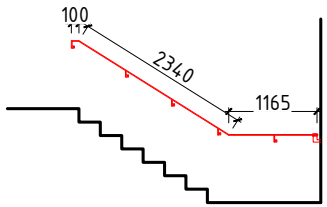

DETAIL KOTVENÍ PODPORY MADLA - POHLED

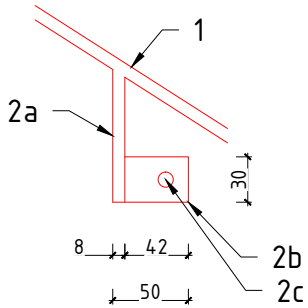

ŘEZ BB

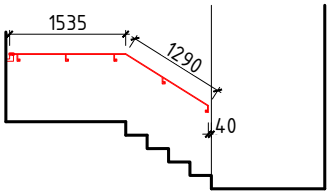

KONSTRUKCE MADLA Z PLOCHÉ OCELY tl. 8 mm, VČETNĚ KOTVÍCÍCH PODPOR DO STĚNY (ROZMĚRY VIZ VÝKRES). DO STĚNY BUDE VLOŽENA CHEMICKÁ KOTVA S VNITŘNÍM ZÁVITEM (př.: Epoxidové kotevní pouzdro RG 10x75 M 6 I) DO KTERÉHO BUDE MADLO PŘIPEVNĚNO POMOCÍ IMBUSOVÉHO ŠROUBU
POVRCHOVÁ ÚPRAVA: NÁSTŘIK, RAL 9011.

VZHLEDEM K CHARAKTERU STAVBY (STAVEBNÍ ÚPRAVY STÁVAJÍCÍHO OBJEKTU) JSOU ROZMĚRY UVÁDĚNÉ VE VÝKRESOVÉ DOKUMENTACI ORIENTAČNÍ A JE BEZPODMÍNEČNĚ NUTNÉ, ABY SI JE DODAVATEL STAVBY OVĚŘIL NA MÍSTĚ PŘED I V PRŮBĚHU PROVÁDĚNÍ STAVEBNÍCH PRACÍ.

VÝKAZ OCELI ZÁBRADLÍ Z/201

OZN.	PROFIL	DÉLKA [MM]	KS	DÉLKA CELK. [M]	JEDN.HMOTN. [KG/M,KS]	HMOTN.CELK. [KG]	POZNÁMKY
1	OCEL PLOCHÁ tl. 8mm, PROFIL MADLA 8/50	6430	1	6.43	3.19	20.51	S235JR
2a	OCEL PLOCHÁ tl. 8mm, PODPORA MADLA TVARU L		10			3.19	S235JR
2b	OCEL PLOCHÁ tl. 8mm, ROZMĚR 30x50 mm		10			1.00	S235JR
2c	KOTEVNÍ ŠROUB IMBUS SE ZAPUŠTĚNOU HLAVOU		10				
2c	KOTVA S VNITŘNÍM ZÁVITEM		10				
HMOTNOST [KG]						24.70	
PROŘEZ, POMOCNÝ, KOTEVNÍ MAT.		20	%			4.94	
CELKOVÁ HMOTNOST [kg]						29.64	

OZN.	SCHÉMA, ROZMĚRY v mm	POČET 1.NP	2.NP	3.NP	4.NP	5.NP	STR.	CELKEM	POPIS
Z/202	PŮDORYS DETAIL UKOTVENÍ DO STĚNY - ŘEZ POHLED	-	1	-	-	-	-	1	KOVOVÉ MADLO

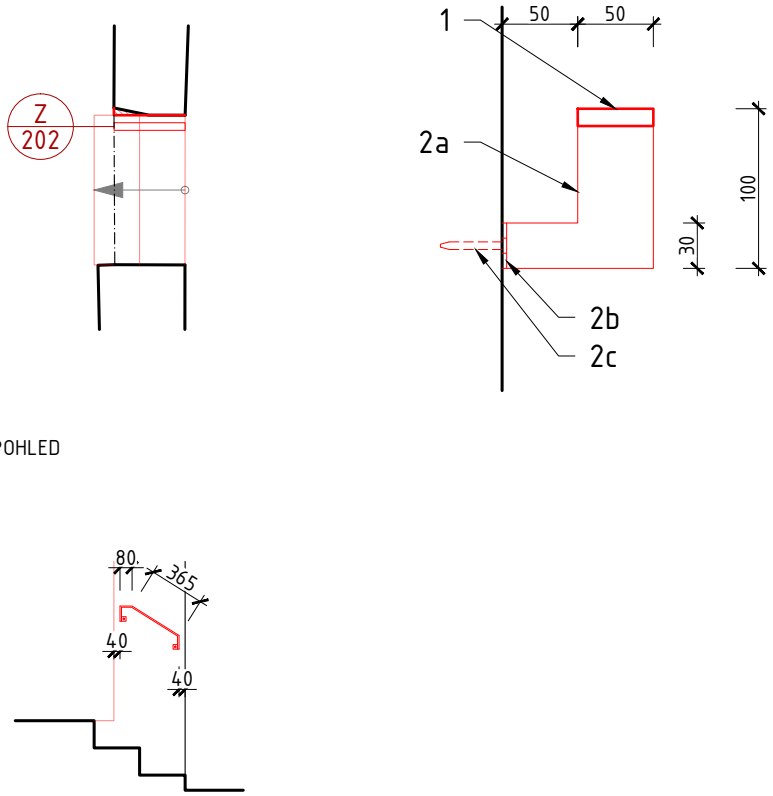

KONSTRUKCE MADLA Z PLOCHÉ OCELY tl. 8 mm, VČETNĚ KOTVÍCÍCH PODPOR DO STĚNY (ROZMĚRY VIZ VÝKRES). DO STĚNY BUDE VLOŽENA CHEMICKÁ KOTVA S VNITŘNÍM ZÁVITEM (př.: Epoxidové kotevní pouzdro RG 10x75 M 6 I) DO KTERÉHO BUDE MADLO PŘIPEVNĚNO POMOCÍ IMBUSOVÉHO ŠROUBU.
POVRCHOVÁ ÚPRAVA: NÁSTŘIK, RAL 9003.

VZHLEDEM K CHARAKTERU STAVBY (STAVEBNÍ ÚPRAVY STÁVAJÍCÍHO OBJEKTU) JSOU ROZMĚRY UVÁDĚNÉ VE VÝKRESOVÉ DOKUMENTACI ORIENTAČNÍ A JE BEZPODMÍNEČNĚ NUTNÉ, ABY SI JE DODAVATEL STAVBY OVĚŘIL NA MÍSTĚ PŘED I V PRŮBĚHU PROVÁDĚNÍ STAVEBNÍCH PRACÍ

VÝKAZ OCELI ZÁBRADLÍ Z/09

OZN.	PROFIL	DÉLKA [MM]	KS	DÉLKA CELK. [M]	JEDN.HMOTN. [KG/M,KS]	HMOTN.CELK. [KG]	POZNÁMKY
1	OCEL PLOCHÁ tl. 8mm, PROFIL MADLA 8/50	445	1	0.45	3.19	1.42	S235JR
2a	OCEL PLOCHÁ tl. 8mm, PODPORA MADLA TVARU L		2			0.64	S235JR
2b	OCEL PLOCHÁ tl. 8mm, ROZMĚR 30x50 mm		2			0.20	S235JR
2c	KOTEVNÍ ŠROUB IMBUS SE ZAPUŠTĚNOU HLAVOU		2				
2c	KOTVA S VNITŘNÍM ZÁVITEM		2				
HMOTNOST [KG]						2.26	
PROŘEZ, POMOCNÝ, KOTEVNÍ MAT.		20	%			0.45	
CELKOVÁ HMOTNOST [kg]						2.71	

OZN.	SCHÉMA, ROZMĚRY v mm	POČET 1.NP	2.NP	3.NP	4.NP	5.NP	STR.	CELKEM	POPIS
Z 103	SKLENĚNÉ ZÁBRADLÍ V HALE PŮDORYS 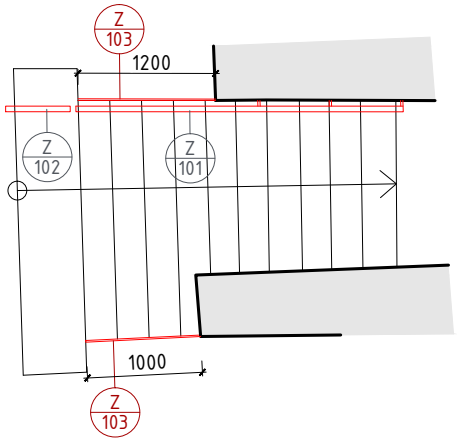 	2	-	-	-	-	-	2	SKLENĚNÉ ZÁBRADLÍ - SAMONOSNÉ ZÁBRADLÍ Z VRSTVENÉHO KALENÉHO SKLA - KOTVENO MEZI OCELOVÉ PLECHY DO ČELA SCHODIŠTĚ - VÝŠKA OD HRANY SCHODU 900 mm - TLOUŠŤKA SKEL 2x10 mm S VLOŽENOU BEZPEČNOSTNÍ FÓLIÍ - ZÁBRADLÍ BEZ MADLA - BARVA OCELOVÉHO PLECHU: BÍLÝ NÁTĚR RAL 9003 - NUTNO DBÁT NA BEZPEČNOST POHYBU OSOB A RESPEKTOVAT NORMU ČSN 74 3305 - NUTNO ZAJISTIT ZALEŠTĚNÍ A SRAŽENÍ HRAN POD 45° - NUTNO OPATŘIT BEZPEČNOSTNÍ FÓLIÍ PROTI PROPADNUTÍ VZHLEDEM K CHARAKTERU STAVBY (STAVEBNÍ ÚPRAVY STÁVAJÍCÍHO OBJEKTU) JSOU ROZMĚRY UVÁDĚNÉ VE VÝKRESOVÉ DOKUMENTACI ORIENTAČNÍ A JE BEZPODMÍNEČNĚ NUTNÉ, ABY SI JE DODAVATEL STAVBY OVĚŘIL NA MÍSTĚ PŘED I V PRŮBĚHU PROVÁDĚNÍ STAVEBNÍCH PRACÍ

POHLED

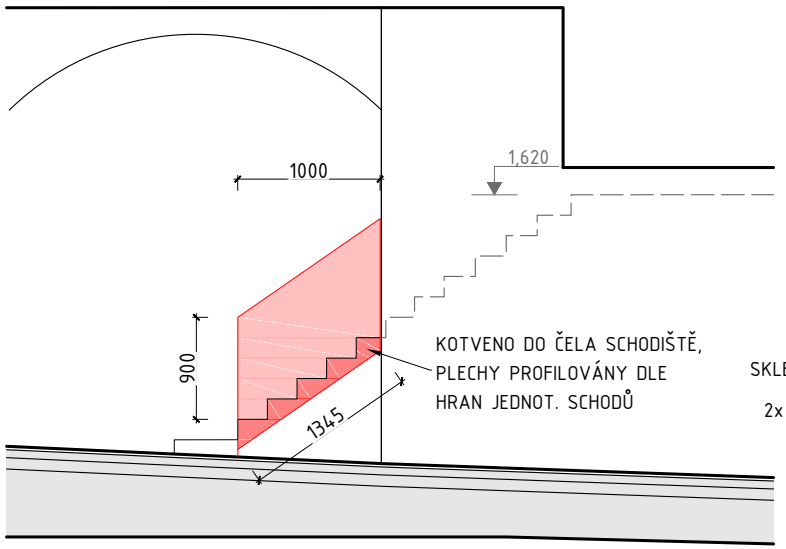

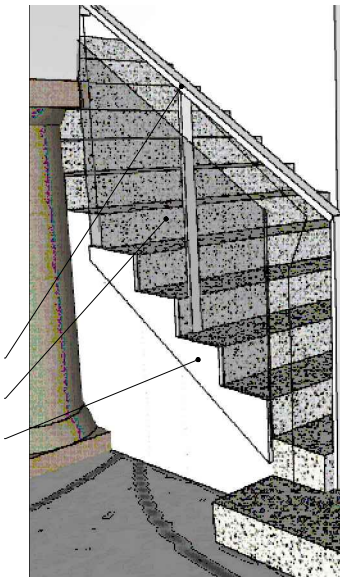

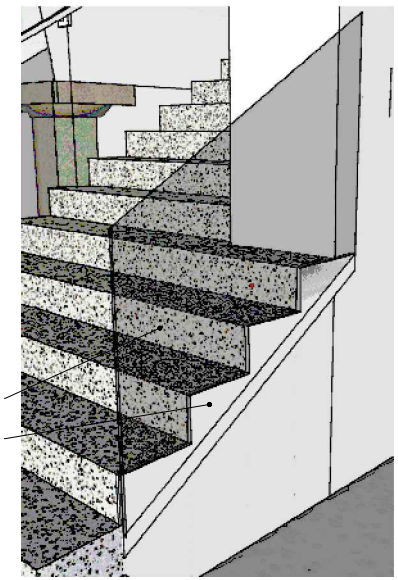

OZN.	SCHÉMA, ROZMĚRY v mm	POČET 1.NP	2.NP	3.NP	4.NP	5.NP	STR.	CELKEM	POPIS
Z/104		2	-	-	-	-	-	2	ŠATNÍ STOJAN - KONSTRUKCE: JEKL 30/30/3 mm - CELKOVÁ VÝŠKA STOJANU: 1,6 m - BARVA: BÍLÝ NÁTĚR RAL 9003 - ULOŽENO NA PRYŽOVÝCH KRUHOVÝCH NOHÁCH

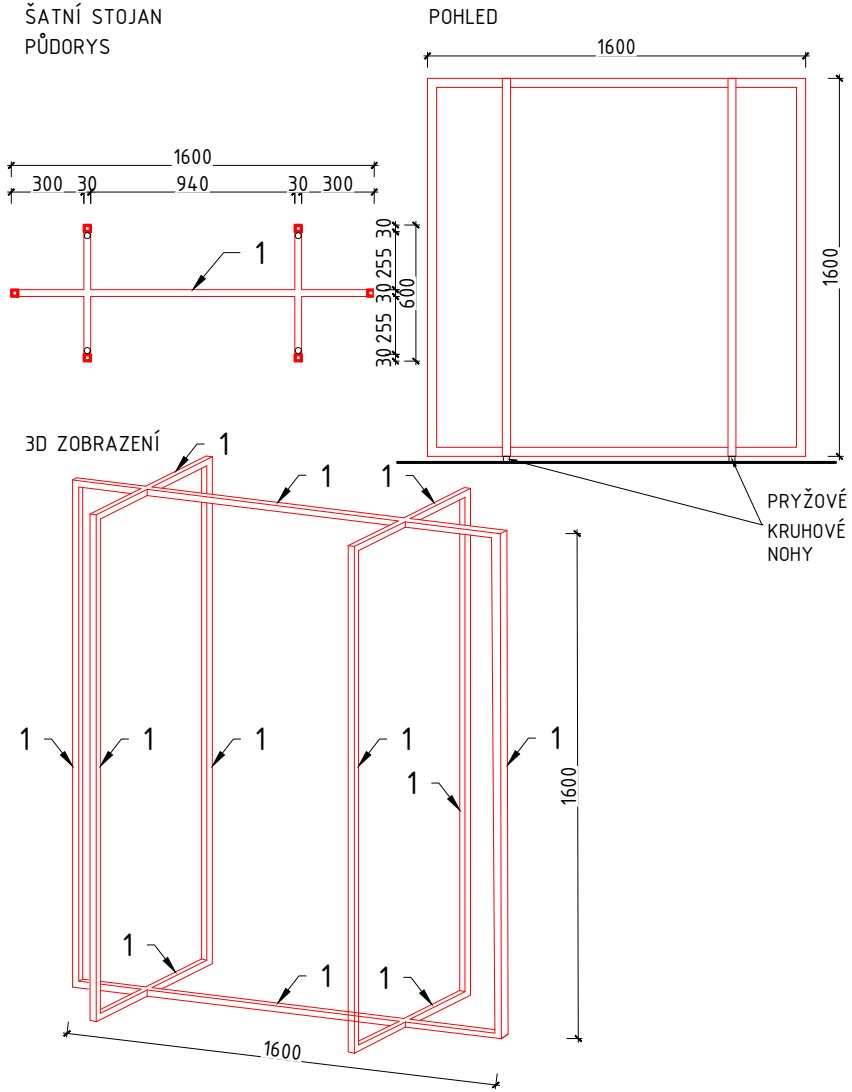

VÝKAZ OCELI ŠATNÍHO STOJANU Z/104

OZN.	PROFIL	DÉLKA [MM]	KS	DÉLKA CELK. [M]	JEDN.HMOTN. [KG/M,KS]	HMOTN.CELK. [KG]	POZNÁMKY
1	OCELOVÝ JEKL 30/30/3	15200	1	15.20	2.36	35.87	S235JRH
HMOTNOST [KG]						35.87	
PROŘEZ, POMOCNÝ, KOTEVNÍ MAT.		20	%			7.17	
CELKOVÁ HMOTNOST [kg]						43.05	

OZN.	SCHÉMA, ROZMĚRY v mm	POČET 1.NP	2.NP	3.NP	4.NP	5.NP	STR.	CELKEM	POPIS
Z 301	ZÁBRADLÍ FORMOU PEVNÉ STĚNY	1	-	-	-	-	-	1	ZÁBRADLÍ FORMOU PEVNÉ STĚNY

VIZUALIZACE

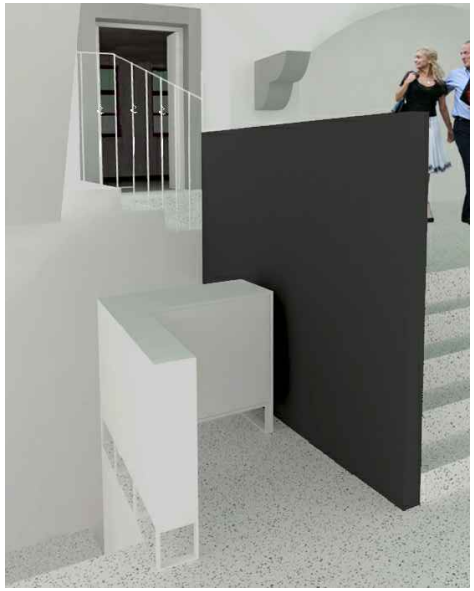

PŮDORYS

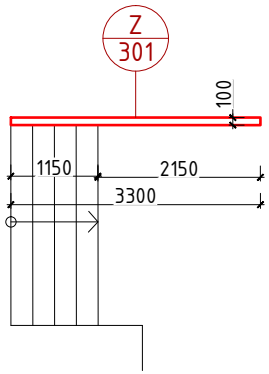

POKRAČOVÁNÍ DALŠÍ STRANA.

- STĚNA TLOUŠŤKY 130mm
- MATERIÁL STĚNY:
  NOSNÁ KONSTRUKCE OCEL. JEKLY 60/20/2
  OPLÁŠTĚNÍ DŘEVĚNÉ DESKY (BUK) TLOUŠŤKY 20mm, LAKOVANÉ RAL 9011 - SHODNÉ SE SEDACÍMI SCHODY!
- KOTVENO DO STĚNY, CHEMICKÉ KOTVY (př. Kotva chemická Hilti HIT-HY 170, Pevnostní šrouby 8.8)
- JEKLY JSOU VZÁJEMNĚ SVAŘENY
- HRANY A SVARY PŘEBROUŠENY
- DODÁVKA VČETNĚ KOTEVNÍHO MATERIÁLU
- VÝKRES NENAHRAZUJE VÝROBNÍ DOKUMENTACI, KTEROU JE POVINEN ZHOTOVIT DODAVATEL KONSTRUKCE

MADLO
- VÝŠKA 0,9m, MATERIÁL: PLOCHÁ OCEL tl. 8 mm, VČETNĚ KOTVÍCÍCH PODPOR DO STĚNY (ROZMĚRY VIZ VÝKRES)., NÁSTŘIK, RAL 9011,
- KOTVENO DO NOSNÉ KONSTRUKCE STĚNY

VZHLEDEM K CHARAKTERU STAVBY (STAVEBNÍ ÚPRAVY STÁVAJÍCÍHO OBJEKTU) JSOU ROZMĚRY UVÁDĚNÉ VE VÝKRESOVÉ DOKUMENTACI ORIENTAČNÍ A JE BEZPODMÍNEČNĚ NUTNÉ, ABY SI JE DODAVATEL STAVBY OVĚŘIL NA MÍSTĚ PŘED I V PRŮBĚHU PROVÁDĚNÍ STAVEBNÍCH PRACÍ.

VÝKAZ OCELI ZÁBRADLÍ FORMOU PEVNÉ STĚNY Z/301

OZN.	PROFIL	DÉLKA [MM]	KS	DÉLKA CELK. [M]	JEDN.HMOTN. [KG/M,KS]	HMOTN.CELK. [KG]	POZNÁMKY
1	OCELOVÝ JEKL 60/40/2	22400	1	22.40	2.97	66.53	S235JRH
2	OCEL PLOCHÁ tl. 8mm, PROFIL MADLA 8/50	1565	1	1.57	3,19	4.99	S235JR
3	OCEL PLOCHÁ tl. 8mm, PODPORA MADLA TVARU L		3		0,51	1.53	S235JR
4	KOTEVNÍ ŠROUB IMBUS SE ZAPUŠTĚNOU HLAVOU		3				
HMOTNOST [KG]						73.05	
PROŘEZ, POMOCNÝ, KOTEVNÍ MAT.		20	%			14.61	
CELKOVÁ HMOTNOST [kg]						87.66	

OZN.	SCHÉMA, ROZMĚRY v mm
Z 301	ZÁBRADLÍ FORMOU PEVNÉ STĚNY POHLED

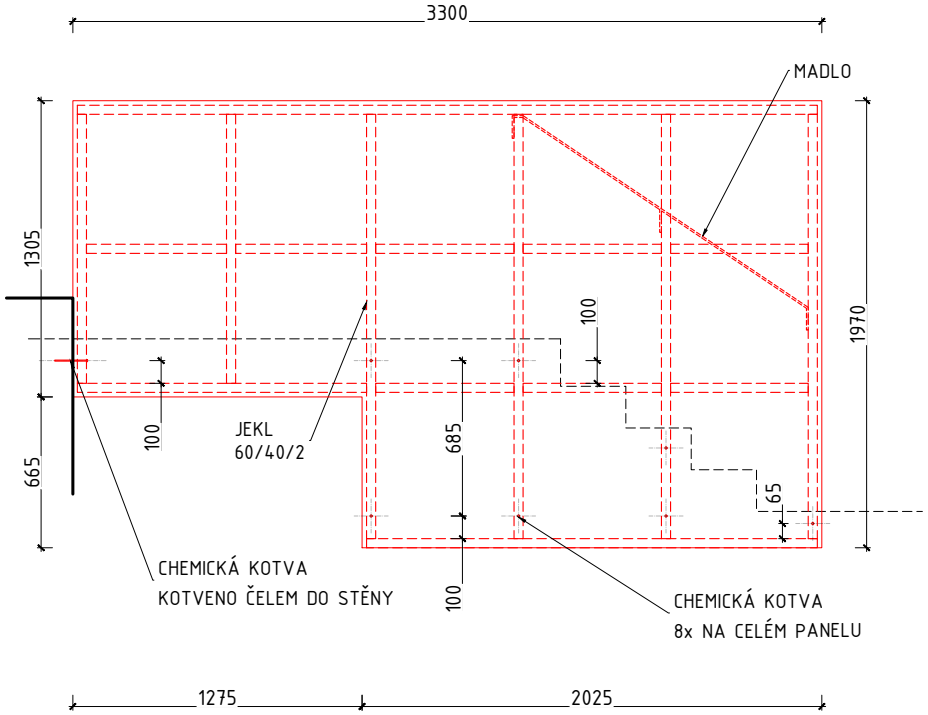

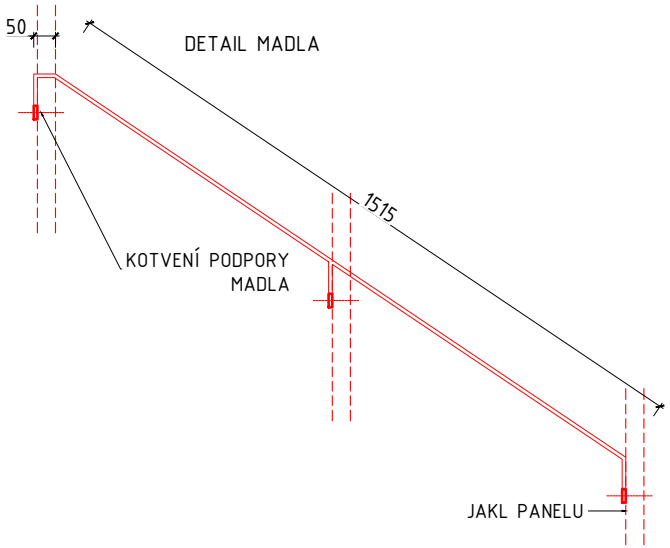

DETAIL UKOTVENÍ PODPORY MADLA

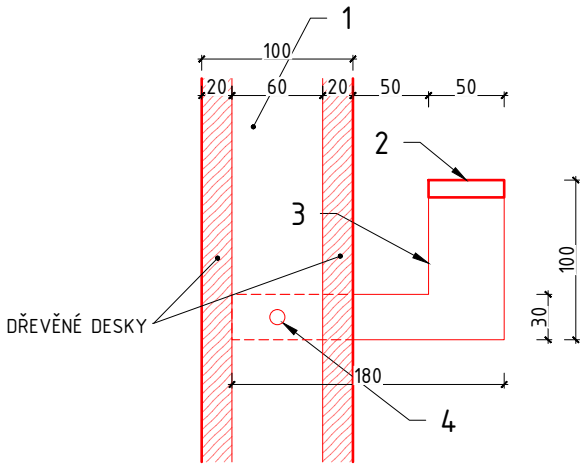

OZN.	SCHÉMA, ROZMĚRY v mm	POČET 1.NP	2.NP	3.NP	4.NP	5.NP	STR.	CELKEM	POPIS
T 01	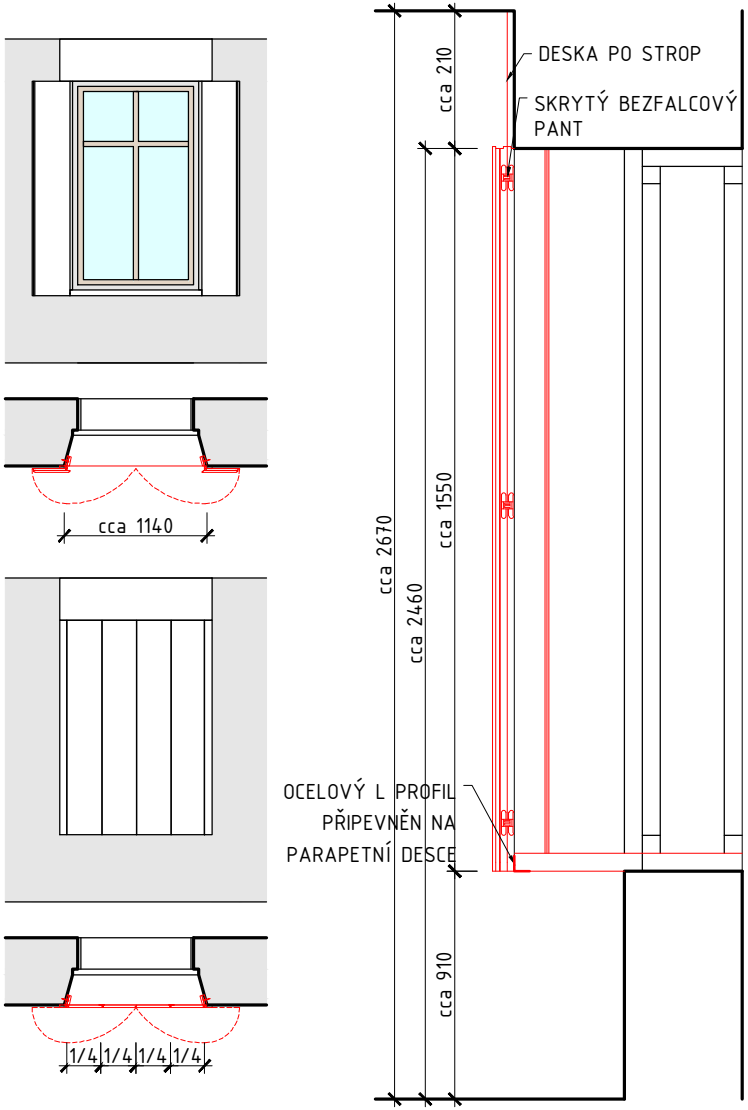	-	-	3	-	-	-	3	OKENICE (ZATEMNĚNÍ SÁLŮ - NUTNO ZABRÁNIT PRŮNIKU SVĚTLA SPÁRAMI, 1. KUS JAKO VZOREK PRO OVĚŘENÍ FUNKČNOSTI) - VÝŠKA OKENIC RŮZNÁ, DLE OKENÍHO OTVORU - OKENICE JAKO 1 KUS - ŠÍŘKA JEDNOTLIVÝCH PANELŮ: 1/4 ŠÍRKY OKENNÍHO OTVORU - MATERIÁL: DŘEVOVLÁKNITÉ DESKY tl. 20 mm S DOSTATEČNOU NOSNOSTÍ - POVRCHOVÁ ÚPRAVA: VÍCEVRSTVÉ LAKOVÁNÍ UV VYTVRZENÉ, RAL 9003 - KŘÍDLA SPOJENY S RÁMEM SKRYTÝM BEZFALCOVÝM PANTEM - BAREVNÝ ODSTÍN PANTU: STŘÍBRNÁ - PANELY VZÁJEMNĚ SPOJENY KLOUBOVÝM ZÁVĚSEM (ZE STRANY OKNA) - SPOJE PANELŮ NA PERO A DRÁŽKU - ZE STRANY STYKŮ PANELŮ PLSŤ PROTI PRONIKÁNÍ DENNÍHO SVĚTLA A TLUMENÍ NÁRAZŮ ZAVÍRÁNÍ, NUTNÉ ZAMEZIT PRŮNIK SVĚTLA !!! - BAREVNÝ ODSTÍN: BÍLÁ RAL 9003 - ZE ZADNÍ STRANY PANELŮ BODOVĚ PŘIPEVNĚN MAGNET - OTEVÍRÁNÍ ZAJIŠTĚNO MALÝM KULATÝM ÚCHYTEM, PRŮMĚR 7 mm, VÝŠKA 10 mm, BARVA BÍLÁ RAL 9003 - POHLEDOVÁ STRANA Z MÍSTNOSTI BEZ VIDITELNÝCH PRVKŮ KOTVENÍ NEBO KOVÁNÍ - VÝKRES NENAHRAZUJE VÝROBNÍ DOKUMENTACI, KTEROU JE POVINEN ZHOTOVIT DODAVATEL - DODÁVKA VČETNĚ KOTEVNÍHO MATERIÁLU - OKENICE ZABRAŇUJÍ PŘÍSTUPU DENNÍHO SVĚTLA DO VÝSTAVNÍCH PROSTOR A ZÁROVEŇ SCELUJÍ STĚNU NOVÁ PARAPETNÍ DESKA - HLOUBKA URČENÁ VZDÁLENOSTÍ OKENNÍHO RÁMU A OKENICE - NA ČELO PARAPETNÍ DESKY PŘIPEVNĚNÝ OCELOVÝ L-PROFIL - - MATERIÁL: OCELOVÝ L PROFIL + DŘEVOVLÁKNITÉ DESKY tl. 30 mm S DOSTATEČNOU NOSNOSTÍ, VÍCEVRSTVÉ LAKOVÁNÍ UV VYTVRZENÉ, RAL 9003 - OCELOVÝ L PROFIL KOTVEN ZE SPODNÍ STRANY PARAPETU ROZMĚRY UVÁDĚNÉ VE VÝKRESOVÉ DOKUMENTACI ORIENTAČNÍ A JE BEZPODMÍNEČNĚ NUTNÉ, ABY SI JE DODAVATEL STAVBY OVĚŘIL NA MÍSTĚ PŘED I V PRŮBĚHU PROVÁDĚNÍ STAVEBNÍCH PRACÍ

OZN.	SCHÉMA, ROZMĚRY v mm	POČET 1.NP	2.NP	3.NP	4.NP	5.NP	STR.	CELKEM	POPIS
T 02	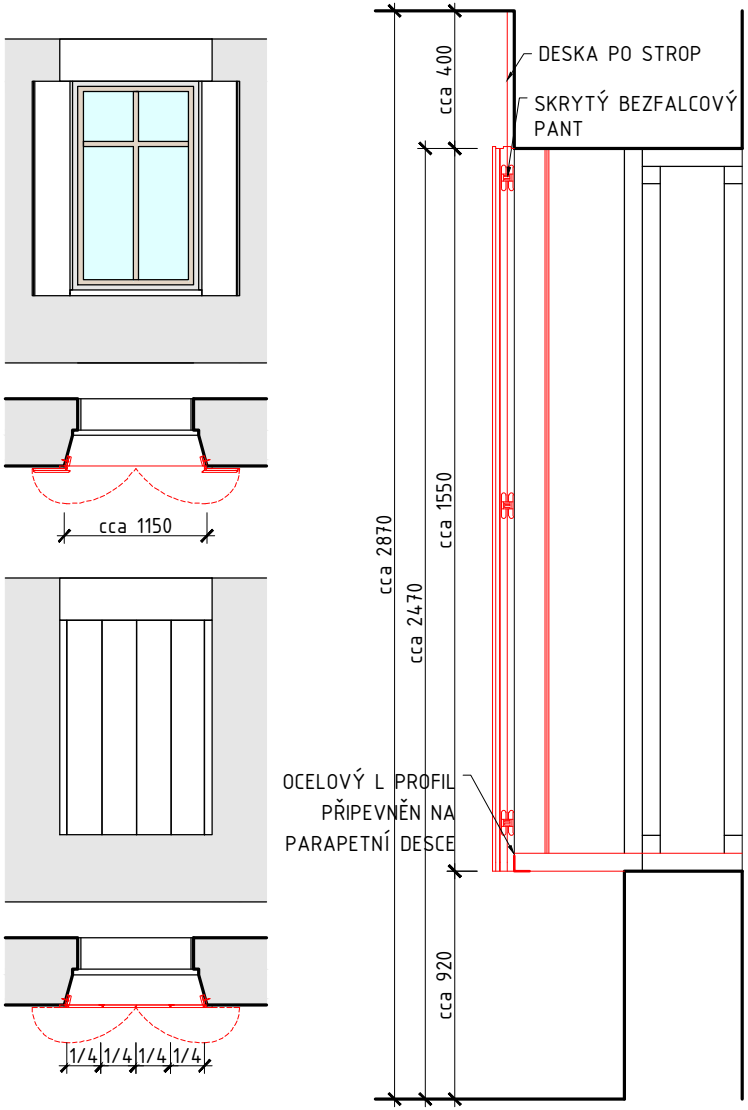	-	-	1	-	-	-	1	OKENICE (ZATEMNĚNÍ SÁLŮ - NUTNO ZABRÁNIT PRŮNIKU SVĚTLA SPÁRAMI, 1. KUS JAKO VZOREK PRO OVĚŘENÍ FUNKČNOSTI) - VÝŠKA OKENIC RŮZNÁ, DLE OKENÍHO OTVORU - OKENICE JAKO 1 KUS - ŠÍŘKA JEDNOTLIVÝCH PANELŮ: 1/4 ŠÍRKY OKENNÍHO OTVORU - MATERIÁL: DŘEVOVLÁKNITÉ DESKY tl. 20 mm S DOSTATEČNOU NOSNOSTÍ - POVRCHOVÁ ÚPRAVA: VÍCEVRSTVÉ LAKOVÁNÍ UV VYTVRZENÉ, RAL 9003 - KŘÍDLA SPOJENY S RÁMEM SKRYTÝM BEZFALCOVÝM PANTEM - BAREVNÝ ODSTÍN PANTU: STŘÍBRNÁ - PANELY VZÁJEMNĚ SPOJENY KLOUBOVÝM ZÁVĚSEM (ZE STRANY OKNA) - SPOJE PANELŮ NA PERO A DRÁŽKU - ZE STRANY STYKŮ PANELŮ PLSŤ PROTI PRONIKÁNÍ DENNÍHO SVĚTLA A TLUMENÍ NÁRAZŮ ZAVÍRÁNÍ, NUTNÉ ZAMEZIT PRŮNIK SVĚTLA !!! - BAREVNÝ ODSTÍN: BÍLÁ RAL 9003 - ZE ZADNÍ STRANY PANELŮ BODOVĚ PŘIPEVNĚN MAGNET - OTEVÍRÁNÍ ZAJIŠTĚNO MALÝM KULATÝM ÚCHYTEM, PRŮMĚR 7 mm, VÝŠKA 10 mm, BARVA BÍLÁ RAL 9003 - POHLEDOVÁ STRANA Z MÍSTNOSTI BEZ VIDITELNÝCH PRVKŮ KOTVENÍ NEBO KOVÁNÍ - VÝKRES NENAHRAZUJE VÝROBNÍ DOKUMENTACI, KTEROU JE POVINEN ZHOTOVIT DODAVATEL - DODÁVKA VČETNĚ KOTEVNÍHO MATERIÁLU - OKENICE ZABRAŇUJÍ PŘÍSTUPU DENNÍHO SVĚTLA DO VÝSTAVNÍCH PROSTOR A ZÁROVEŇ SCELUJÍ STĚNU NOVÁ PARAPETNÍ DESKA - HLOUBKA URČENÁ VZDÁLENOSTÍ OKENNÍHO RÁMU A OKENICE - NA ČELO PARAPETNÍ DESKY PŘIPEVNĚNÝ OCELOVÝ L-PROFIL - - MATERIÁL: OCELOVÝ L PROFIL + DŘEVOVLÁKNITÉ DESKY tl. 30 mm S DOSTATEČNOU NOSNOSTÍ, VÍCEVRSTVÉ LAKOVÁNÍ UV VYTVRZENÉ, RAL 9003 - OCELOVÝ L PROFIL KOTVEN ZE SPODNÍ STRANY PARAPETU ROZMĚRY UVÁDĚNÉ VE VÝKRESOVÉ DOKUMENTACI ORIENTAČNÍ A JE BEZPODMÍNEČNĚ NUTNÉ, ABY SI JE DODAVATEL STAVBY OVĚŘIL NA MÍSTĚ PŘED I V PRŮBĚHU PROVÁDĚNÍ STAVEBNÍCH PRACÍ

OZN.	SCHÉMA, ROZMĚRY v mm	POČET 1.NP	2.NP	3.NP	4.NP	5.NP	STR.	CELKEM	POPIS
T 03	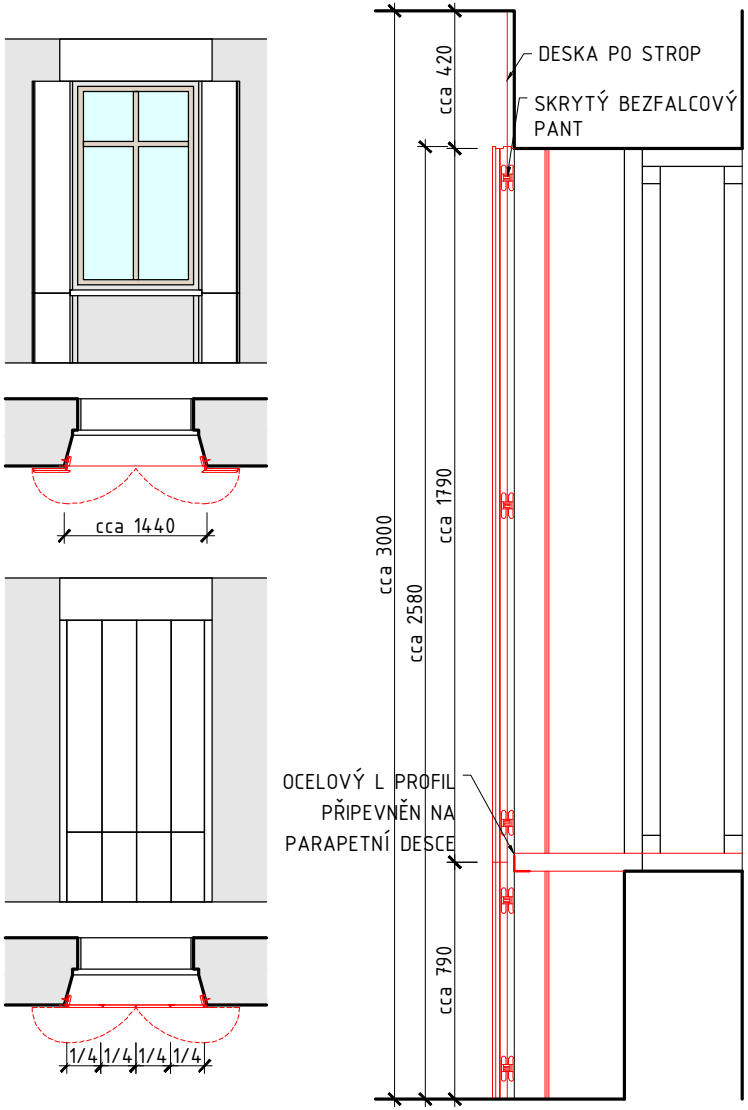	-	-	3	-	-	-	3	OKENICE (ZATEMNĚNÍ SÁLŮ - NUTNO ZABRÁNIT PRŮNIKU SVĚTLA SPÁRAMI, 1. KUS JAKO VZOREK PRO OVĚŘENÍ FUNKČNOSTI) - VÝŠKA OKENIC RŮZNÁ, DLE OKENÍHO OTVORU - OKENICE JAKO 2 KUSY - ŠÍŘKA JEDNOTLIVÝCH PANELŮ: 1/4 ŠÍRKY OKENNÍHO OTVORU - MATERIÁL: DŘEVOVLÁKNITÉ DESKY tl. 20 mm S DOSTATEČNOU NOSNOSTÍ - POVRCHOVÁ ÚPRAVA: VÍCEVRSTVÉ LAKOVÁNÍ UV VYTVRZENÉ, RAL 9003 - KŘÍDLA SPOJENY S RÁMEM SKRYTÝM BEZFALCOVÝM PANTEM - BAREVNÝ ODSTÍN PANTU: STŘÍBRNÁ - PANELY VZÁJEMNĚ SPOJENY KLOUBOVÝM ZÁVĚSEM (ZE STRANY OKNA) - SPOJE PANELŮ NA PERO A DRÁŽKU - ZE STRANY STYKŮ PANELŮ PLSŤ PROTI PRONIKÁNÍ DENNÍHO SVĚTLA A TLUMENÍ NÁRAZŮ ZAVÍRÁNÍ, NUTNÉ ZAMEZIT PRŮNIK SVĚTLA !!! - BAREVNÝ ODSTÍN: BÍLÁ RAL 9003 - ZE ZADNÍ STRANY PANELŮ BODOVĚ PŘIPEVNĚN MAGNET - OTEVÍRÁNÍ ZAJIŠTĚNO MALÝM KULATÝM ÚCHYTEM, PRŮMĚR 7 mm, VÝŠKA 10 mm, BARVA BÍLÁ RAL 9003 - POHLEDOVÁ STRANA Z MÍSTNOSTI BEZ VIDITELNÝCH PRVKŮ KOTVENÍ NEBO KOVÁNÍ - VÝKRES NENAHRAZUJE VÝROBNÍ DOKUMENTACI, KTEROU JE POVINEN ZHOTOVIT DODAVATEL - DODÁVKA VČETNĚ KOTEVNÍHO MATERIÁLU - OKENICE ZABRAŇUJÍ PŘÍSTUPU DENNÍHO SVĚTLA DO VÝSTAVNÍCH PROSTOR A ZÁROVEŇ SCELUJÍ STĚNU NOVÁ PARAPETNÍ DESKA - HLOUBKA URČENÁ VZDÁLENOSTÍ OKENNÍHO RÁMU A OKENICE - NA ČELO PARAPETNÍ DESKY PŘIPEVNĚNÝ OCELOVÝ L-PROFIL - - MATERIÁL: OCELOVÝ L PROFIL + DŘEVOVLÁKNITÉ DESKY tl. 30 mm S DOSTATEČNOU NOSNOSTÍ, VÍCEVRSTVÉ LAKOVÁNÍ UV VYTVRZENÉ, RAL 9003 - OCELOVÝ L PROFIL KOTVEN ZE SPODNÍ STRANY PARAPETU ROZMĚRY UVÁDĚNÉ VE VÝKRESOVÉ DOKUMENTACI ORIENTAČNÍ A JE BEZPODMÍNEČNĚ NUTNÉ, ABY SI JE DODAVATEL STAVBY OVĚŘIL NA MÍSTĚ PŘED I V PRŮBĚHU PROVÁDĚNÍ STAVEBNÍCH PRACÍ

OZN.	SCHÉMA, ROZMĚRY v mm	VIZUALIZACE
T 01 T 02 T 03	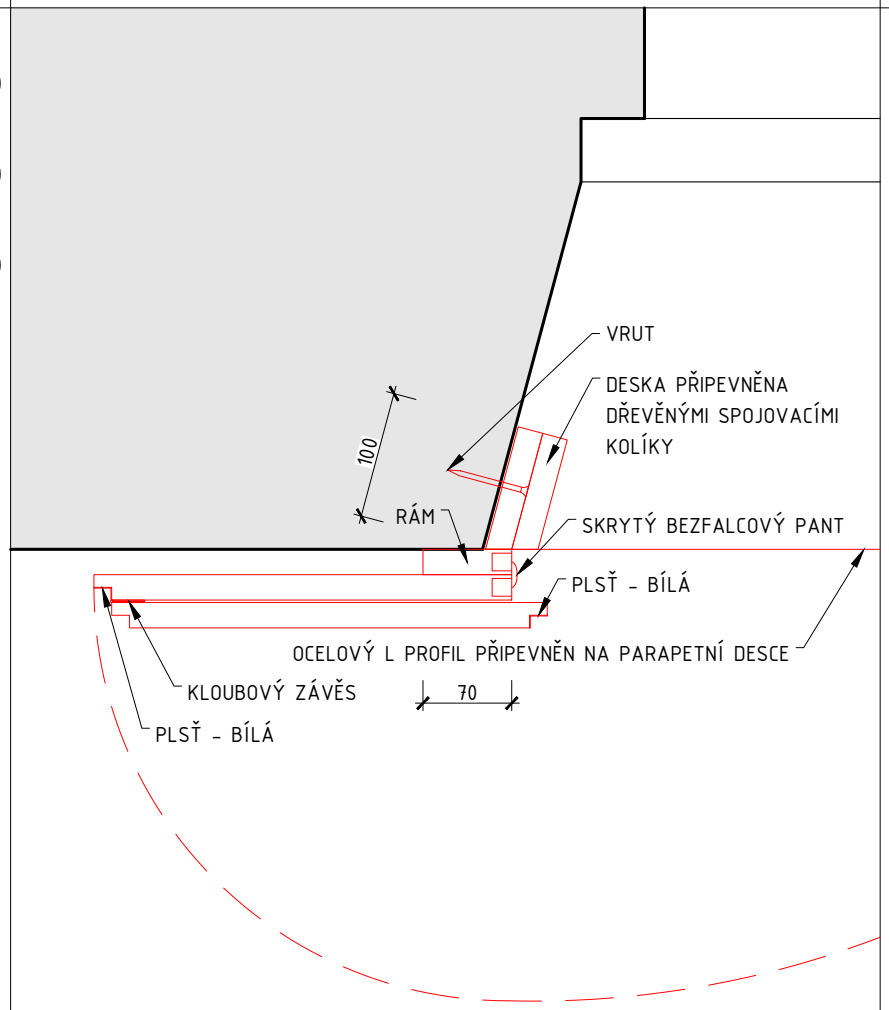	

OZN.	POPIS, SCHÉMA, ROZMĚRY v mm	POČET 1.NP	2.NP	3.NP	4.NP	5.NP	STR.	CELKEM	POPIS
T 04	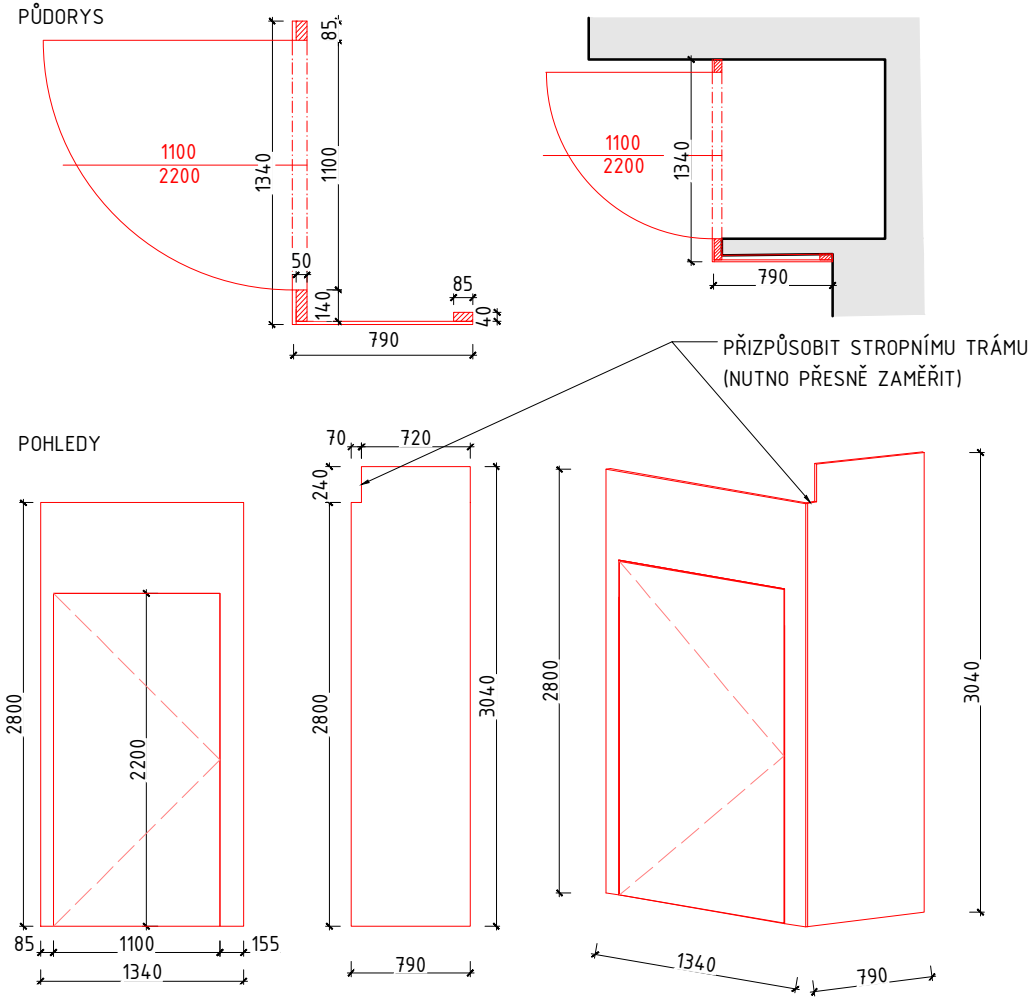	-	-	-	-	1	-	1	DŘEVĚNÁ KONSTRUKCE KRYTU ŽEBŘÍKU NA PŮDU - VÝŠKA KONSTRUKCE OD PODLAHY KE STROPU. - ROZMĚRY KONSTRUKCE NUTNO ZAMĚŘIT ZE STÁVAJÍCÍHO STAVU NA NĚŽ NAVAZUJE - MATERIÁL: NOSNÁ KONSTRUKCE DŘEVĚNÉ LATĚ, DESKOVÝ DŘEVOVLÁKNITÝ MATERIÁL - BARVA: KONSTRUKCE LAKOVÁNA BÍLOU BARVOU, RAL 9003 - OTEVÍRAVÉ KŘÍDLO NA SKRYTÝCH PANTECH S ODPOVÍDAJÍCÍ NOSNOSTÍ, LÍCOVANÉ S OBKLADEM (NÁBYTKOVOU FORMOU), MAGNETIKCÝ DORAZ, MINIMÁLNÍ ÚCHYT PRO OTEVÍRÁNÍ - BÍLÁ, SVISLÁ LIŠTA VE SPÁŘE (DÉLKA CCA 5CM)

OZN.	POPIS, SCHÉMA, ROZMĚRY v mm	POČET 1.NP	2.NP	3.NP	4.NP	5.NP	STR.	CELKEM	POPIS
T 05	SCHODIŠTĚ MEZI VÝSTAVNÍMI SÁLY IV A V ŘEZ SCHODIŠTĚM 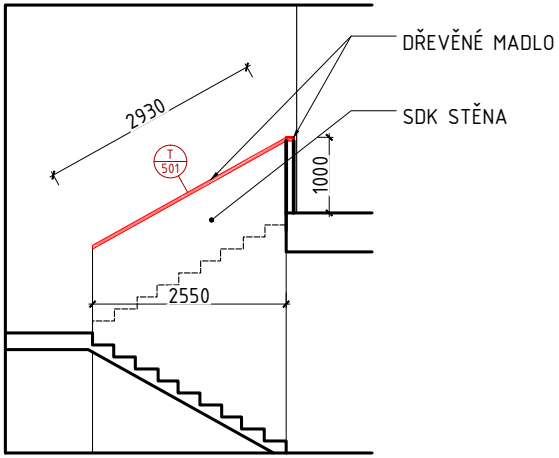 PŮDORYS 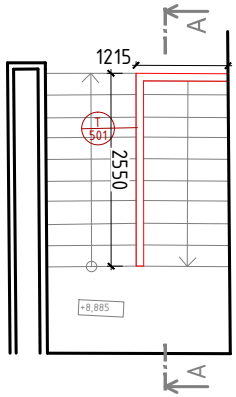 DETAIL MADLA 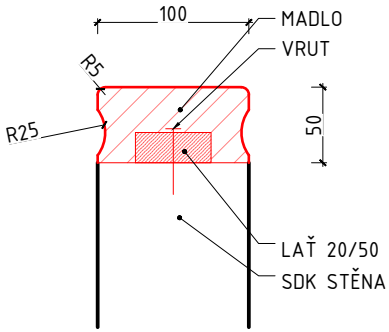 	-	-	-	-	1	-	1	DŘEVĚNÉ MADLO - OSAZENO NA VÝSTUPNÍM RAMENI A NAD NÁSTUPNÍM RAMENEM (VIZ DOKUMENTACE) - KOTVENO DO NOVÉ SDK. KONSTRUKCE, LAŤ PŘIPEVNĚNA POMOCÍ VRUTU DO NOSNÉ K-CE PŘÍČKY, NA KTEROU BUDE OSAZENO FINÁLNÍ MADLO, SPOJ LEPENÝ. - MATERIÁL: DŘEVO MASIV - BUK, KOTEVNÍ LAŤ MASIV - SMRK - SKUTEČNÁ DÉLKA: 4145 mm - BARVA: BÍLÝ LAK RAL 9003 VZHLEDEM K CHARAKTERU STAVBY (STAVEBNÍ ÚPRAVY STÁVAJÍCÍHO OBJEKTU) JSOU ROZMĚRY UVÁDĚNÉ VE VÝKRESOVÉ DOKUMENTACI ORIENTAČNÍ A JE BEZPODMÍNEČNĚ NUTNÉ, ABY SI JE DODAVATEL STAVBY OVĚŘIL NA MÍSTĚ PŘED I V PRŮBĚHU PROVÁDĚNÍ STAVEBNÍCH PRACÍ.

OZN.	POPIS, SCHÉMA, ROZMĚRY v mm	POČET 1.NP	2.NP	3.NP	4.NP	5.NP	STR.	CELKEM	POPIS
T 06		1	-	-	-	-	-	1	RECEPCE VÝROBNÍ DOKUMENTACI NUTNO SCHVÁLIT ARCHITEKTEM JAKL 30/30 - 40KG PLECH 0,7MM - 130 KG

PŮDORYS

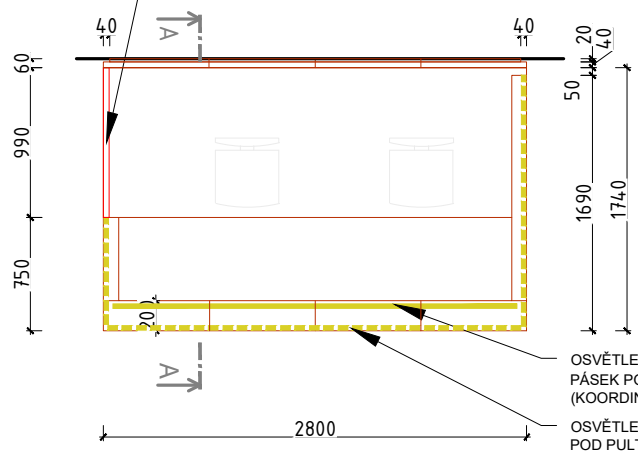

SCHÉMA ROŠTU

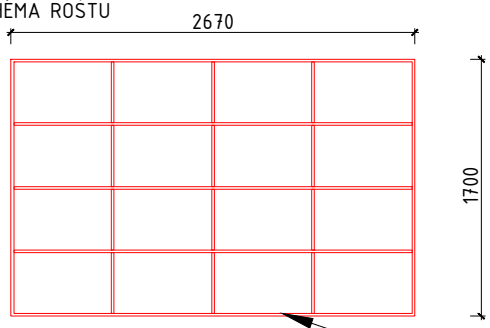

BOČNÍ POHLED

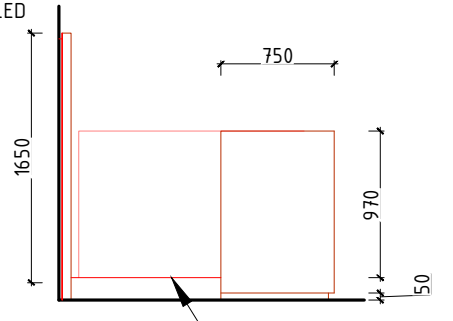

POHLED

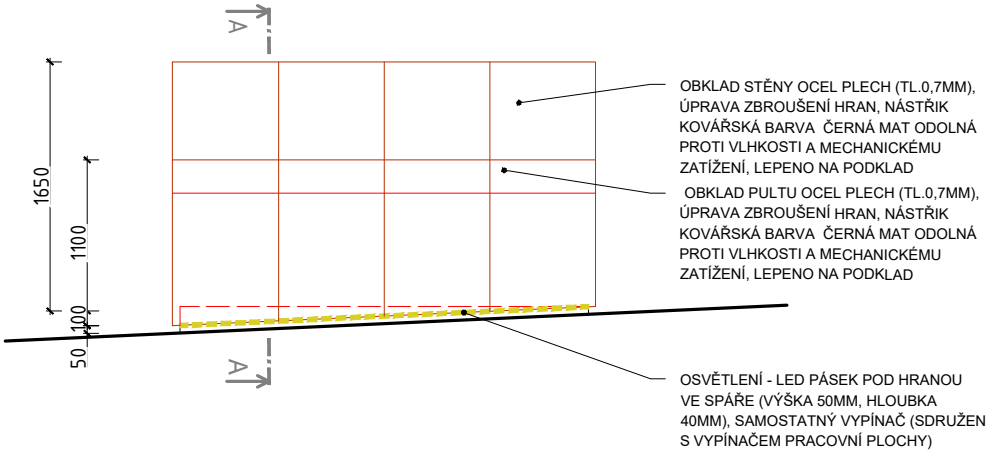

ŘEZ AA

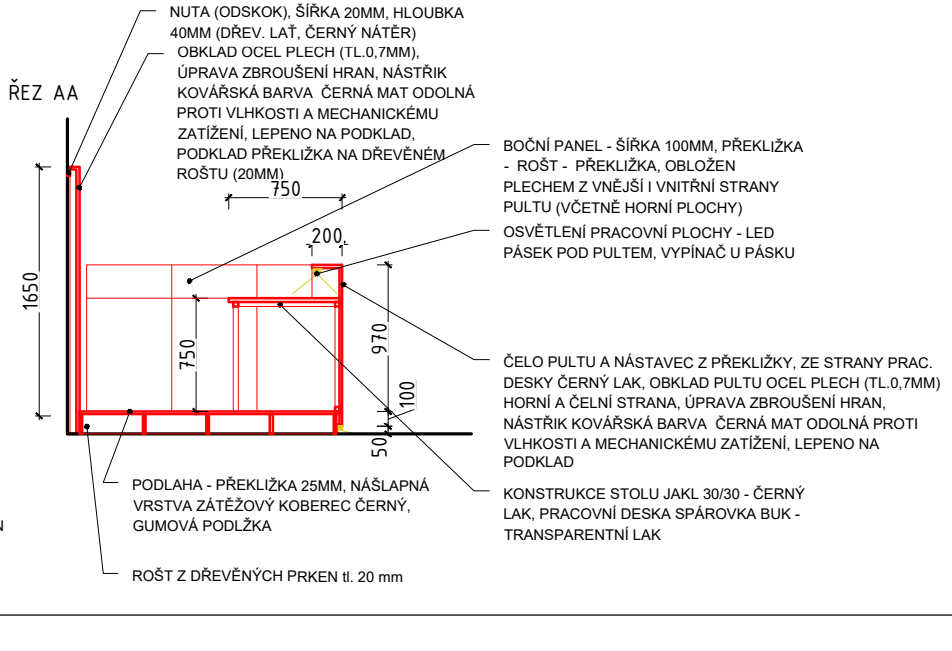

OZN.	POPIS, SCHÉMA, ROZMĚRY v mm	POČET 1.NP	2.NP	3.NP	4.NP	5.NP	STR.	CELKEM	POPIS
T 07	VESTAVĚNÉ SEDACÍ SCHODY PŮDORYS	-	-	1	-	-	-	1	VESTAVĚNÉ SEDACÍ SCHODY - KONSTRUKČNÍ MATERIÁL: OSB tl. 22 mm, DŘEVO MASIV - LATĚ 40/60 mm, HRANOL 60/115 mm L ÚHELNÍK TESAŘSKÝ SPOJOVACÍ - POZINK + KOTVÍCÍ MATERIÁL (POČET CCA 35 ks, UPRAVIT DLE POTŘEB DODAVATELE) - OPLÁŠTĚNÍ: DŘEVĚNÉ PŘEKLIŽKOVÉ DESKY (BUK), TLOUŠŤKY 35mm BEZ VIDITELNÝCH SPAR, SEDÁK DLE NOSNOSTI DESKY. - LAKOVANÉ: RAL 9011, POVRCH MATNÝ, MECHANICKY ODOLNÝ - FINÁLNÍ VRSTVA: PUR LAK BEZBARVÝ MATNÝ, PROTISKLUZNÝ !!! - K-CE OSAZENA NA PRYŽOVÝCH NOHÁCH. - HRANA STUPNICE A PODSTUPNICE MUSÍ LÍCOVAT SE STÁVAJÍCÍM SCHODIŠTĚM. - VÝKRES NENAHRAZUJE VÝROBNÍ DOKUMENTACI, KTEROU JE POVINEN ZHOTOVIT DODAVATEL KONSTRUKCE. ROZMĚRY VE VÝKRESE JSOU POUZE ORIENTAČNÍ.

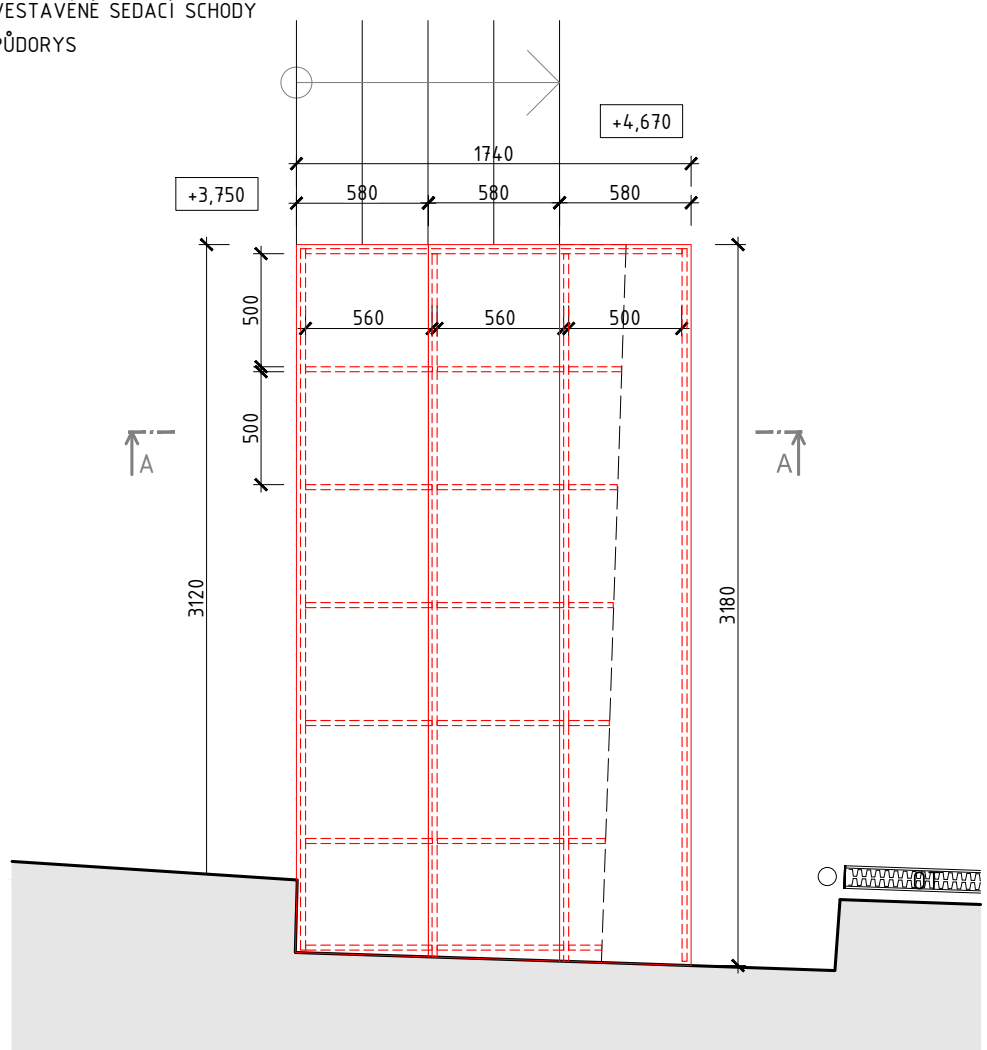

VIZUALIZACE

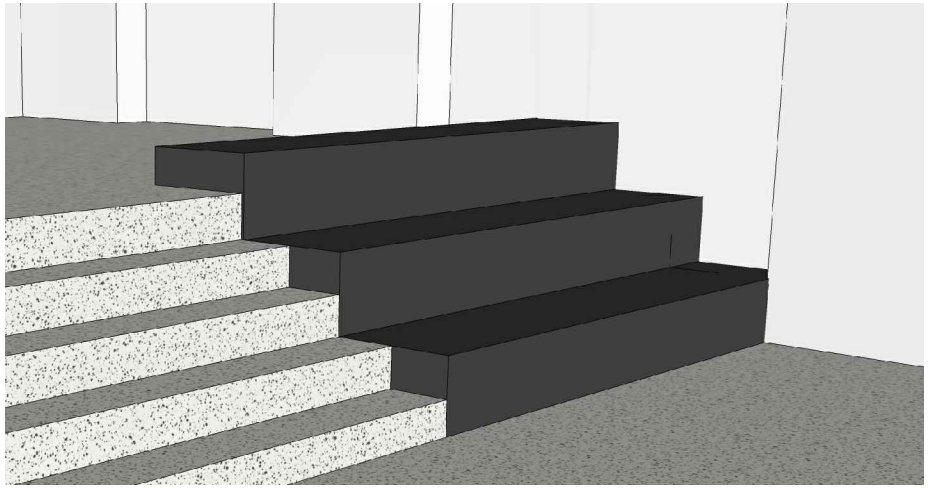

ŘEZY VIZ DALŠÍ STRANA.

OZN.	POPIS, SCHÉMA, ROZMĚRY v mm
T 07	VESTAVĚNÉ SEDACÍ SCHODY

PŮDORYSNÝ ŘEZ

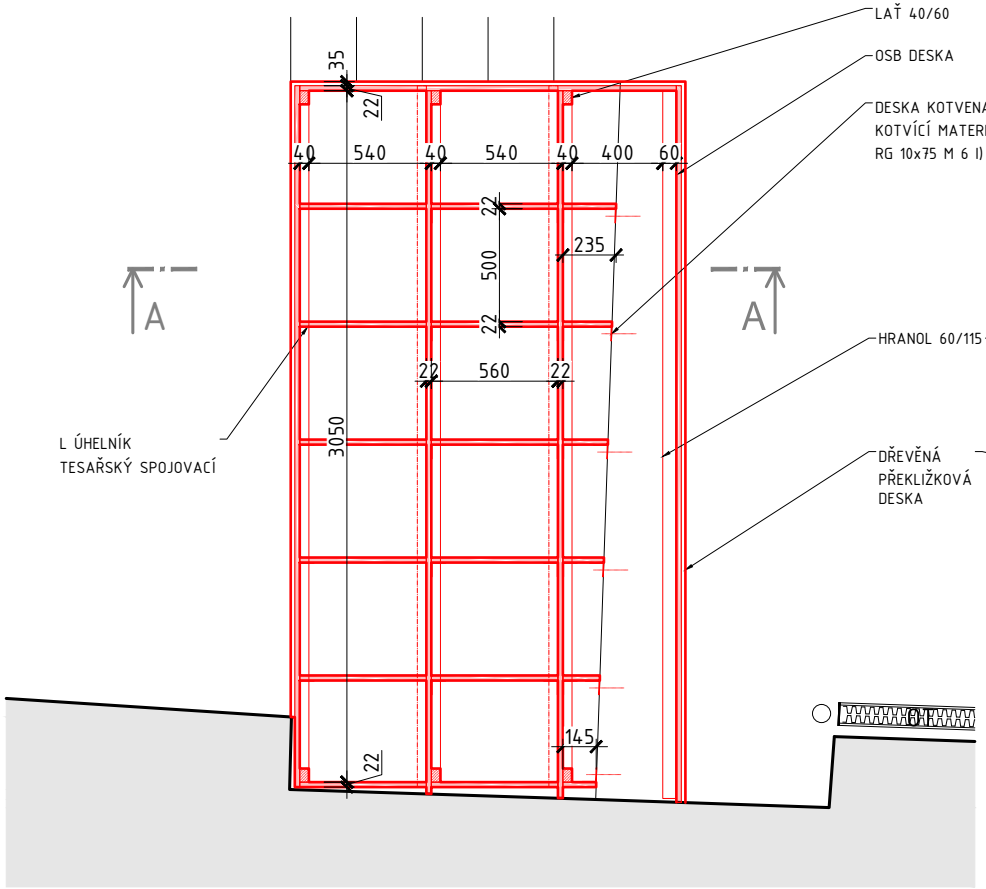

ŘEZ AA

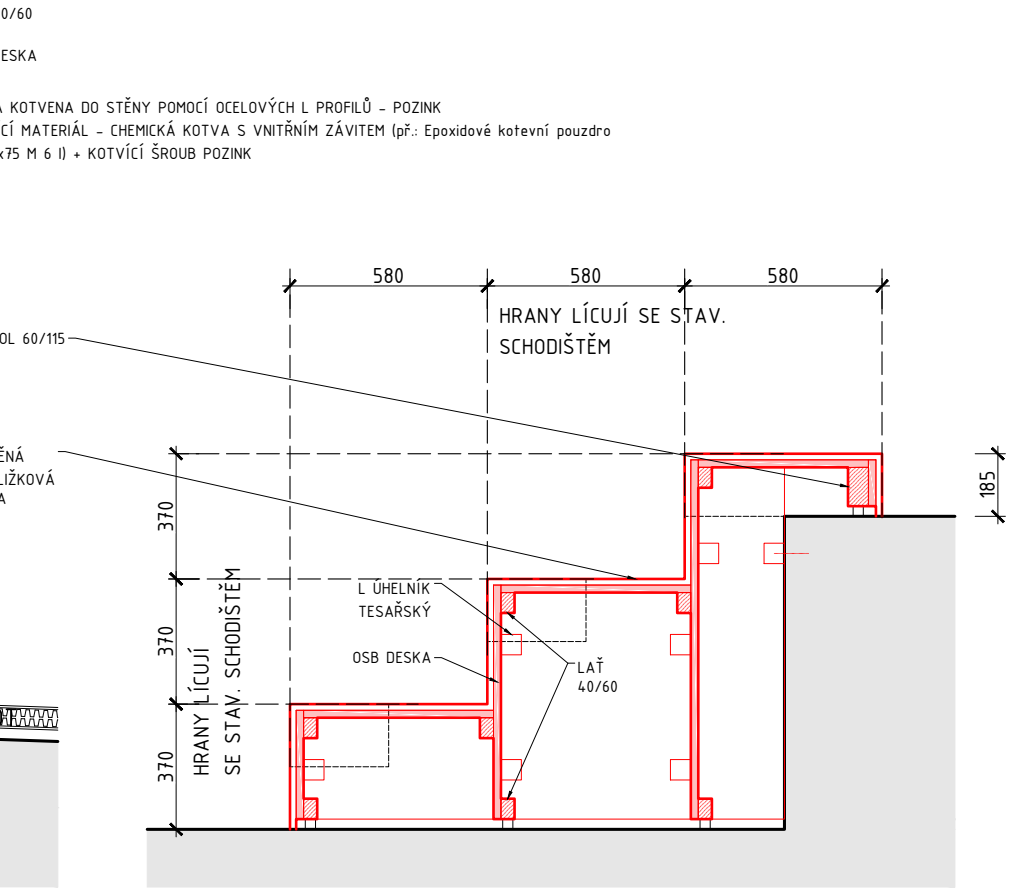

OZN.	SCHÉMA, ROZMĚRY v mm	POČET 1.NP	2.NP	3.NP	4.NP	5.NP	STR.	CELKEM	POPIS
0/101		2	-	-	-	-	-	2	OKENNÍ LÁTKOVÉ ROLETY, ŠÍŘKA 1600 mm, NUTNO OVĚŘIT JEDNOTLIVÉ POZICE ZAMĚŘENÍM! MONTÁŽ NA STĚNU POD STROPEM, ŘETÍZKOVÉ OVLÁDÁNÍ - BÍLÁ, NAVÍJECÍ TRUBKA PRŮMĚR MAX. 50 mm ! , ZÁTĚŽOVÁ LIŠTA (5/25 mm) SKRYTÁ, KONZOLA - ZAKONČENÁ OBLOUKEM, BÍLÁ LÁTKA - BÍLÁ (RAL 9003), PRŮSVITNÁ, NEPRŮHLEDNÁ VÝŠKA DLE VÝŠKY STROPU, ROLETA AŽ PO PODLAHU!
0/301 0/503		-	-	1	-	1	-	2	OKENNÍ LÁTKOVÉ ROLETY, ŠÍŘKA 2900 mm, NUTNO OVĚŘIT JEDNOTLIVÉ POZICE ZAMĚŘENÍM! MONTÁŽ NA STĚNU POD STROPEM, ŘETÍZKOVÉ OVLÁDÁNÍ - BÍLÁ, NAVÍJECÍ TRUBKA PRŮMĚR MAX. 50 mm ! , ZÁTĚŽOVÁ LIŠTA (5/25 mm) SKRYTÁ, KONZOLA - ZAKONČENÁ OBLOUKEM, BÍLÁ LÁTKA - BÍLÁ (RAL 9003), PRŮSVITNÁ, NEPRŮHLEDNÁ VÝŠKA DLE VÝŠKY STROPU, ROLETA AŽ PO PODLAHU!
0/302 0/504		-	-	1	-	1	-	2	OKENNÍ LÁTKOVÉ ROLETY, ŠÍŘKA 2700 mm, NUTNO OVĚŘIT JEDNOTLIVÉ POZICE ZAMĚŘENÍM! MONTÁŽ NA STĚNU POD STROPEM, ŘETÍZKOVÉ OVLÁDÁNÍ - BÍLÁ, NAVÍJECÍ TRUBKA PRŮMĚR MAX. 50mm ! , ZÁTĚŽOVÁ LIŠTA (5/25 mm) SKRYTÁ, KONZOLA - ZAKONČENÁ OBLOUKEM, BÍLÁ LÁTKA - BÍLÁ (RAL 9003), PRŮSVITNÁ, NEPRŮHLEDNÁ VÝŠKA DLE VÝŠKY STROPU, ROLETA AŽ PO PODLAHU!

OZN.	SCHÉMA, ROZMĚRY v mm	POČET 1.NP	2.NP	3.NP	4.NP	5.NP	STR.	CELKEM	POPIS
0/303		-	-	1	-	-	-	1	OKENNÍ LÁTKOVÉ ROLETY, ŠÍŘKA 3100 mm, NUTNO OVĚŘIT JEDNOTLIVÉ POZICE ZAMĚŘENÍM! MONTÁŽ NA STĚNU POD STROPEM, ŘETÍZKOVÉ OVLÁDÁNÍ - BÍLÁ, NAVÍJECÍ TRUBKA PRŮMĚR MAX. 50 mm ! , ZÁTĚŽOVÁ LIŠTA (5/25 mm) SKRYTÁ, KONZOLA - ZAKONČENÁ OBLOUKEM, BÍLÁ LÁTKA - BÍLÁ (RAL 9003), PRŮSVITNÁ, NEPRŮHLEDNÁ VÝŠKA DLE VÝŠKY STROPU, ROLETA AŽ PO PODLAHU!
0/304		-	-	2	-	-	-	2	OKENNÍ LÁTKOVÉ ROLETY, ŠÍŘKA 2250 mm, NUTNO OVĚŘIT JEDNOTLIVÉ POZICE ZAMĚŘENÍM! MONTÁŽ NA STĚNU POD STROPEM, ŘETÍZKOVÉ OVLÁDÁNÍ - BÍLÁ, NAVÍJECÍ TRUBKA PRŮMĚR MAX. 50 mm ! , ZÁTĚŽOVÁ LIŠTA (5/25 mm) SKRYTÁ, KONZOLA - ZAKONČENÁ OBLOUKEM, BÍLÁ LÁTKA - BÍLÁ (RAL 9003), PRŮSVITNÁ, NEPRŮHLEDNÁ VÝŠKA DLE VÝŠKY STROPU, ROLETA AŽ PO PODLAHU!
0/305		-	-	1	-	-	-	1	OKENNÍ LÁTKOVÉ ROLETY, ŠÍŘKA 1850 mm, NUTNO OVĚŘIT JEDNOTLIVÉ POZICE ZAMĚŘENÍM! MONTÁŽ NA STĚNU POD STROPEM, ŘETÍZKOVÉ OVLÁDÁNÍ - BÍLÁ, NAVÍJECÍ TRUBKA PRŮMĚR MAX. 50mm ! , ZÁTĚŽOVÁ LIŠTA (5/25 mm) SKRYTÁ, KONZOLA - ZAKONČENÁ OBLOUKEM, BÍLÁ LÁTKA - BÍLÁ (RAL 9003), PRŮSVITNÁ, NEPRŮHLEDNÁ VÝŠKA DLE VÝŠKY STROPU, ROLETA AŽ PO PODLAHU!

OZN.	SCHÉMA, ROZMĚRY v mm	POČET 1.NP	2.NP	3.NP	4.NP	5.NP	STR.	CELKEM	POPIS
0/306		-	-	1	-	-	-	1	OKENNÍ LÁTKOVÉ ROLETY, ŠÍŘKA 2840 mm, NUTNO OVĚŘIT JEDNOTLIVÉ POZICE ZAMĚŘENÍM! MONTÁŽ NA STĚNU POD STROPEM, ŘETÍZKOVÉ OVLÁDÁNÍ - BÍLÁ, NAVÍJECÍ TRUBKA PRŮMĚR MAX. 50 mm ! , ZÁTĚŽOVÁ LIŠTA (5/25 mm) SKRYTÁ, KONZOLA - ZAKONČENÁ OBLOUKEM, BÍLÁ LÁTKA - BÍLÁ (RAL 9003), PRŮSVITNÁ, NEPRŮHLEDNÁ VÝŠKA DLE VÝŠKY STROPU, ROLETA AŽ PO PODLAHU!
0/501		-	-	-	-	1	-	1	OKENNÍ LÁTKOVÉ ROLETY, ŠÍŘKA 3350 mm, NUTNO OVĚŘIT JEDNOTLIVÉ POZICE ZAMĚŘENÍM! MONTÁŽ NA STĚNU POD STROPEM, ŘETÍZKOVÉ OVLÁDÁNÍ - BÍLÁ, NAVÍJECÍ TRUBKA PRŮMĚR MAX. 50 mm ! , ZÁTĚŽOVÁ LIŠTA (5/25 mm) SKRYTÁ, KONZOLA - ZAKONČENÁ OBLOUKEM, BÍLÁ LÁTKA - BÍLÁ (RAL 9003), PRŮSVITNÁ, NEPRŮHLEDNÁ VÝŠKA DLE VÝŠKY STROPU, ROLETA AŽ PO PODLAHU!
0/502		-	-	-	-	2	-	2	OKENNÍ LÁTKOVÉ ROLETY, ŠÍŘKA 1600 mm, NUTNO OVĚŘIT JEDNOTLIVÉ POZICE ZAMĚŘENÍM! MONTÁŽ NA STĚNU POD STROPEM, MOTOROVÝ POHON, NAPOJENO NA ELEKTRICKÝ VÝVOD, BEZDRÁTOVÉ OVLÁDÁNÍ, NAVÍJECÍ TRUBKA PRŮMĚR MAX. 50MM! , ZÁTĚŽOVÁ LIŠTA (5/25 MM) SKRYTÁ, KONZOLA - ZAKONČENÁ OBLOUKEM, BÍLÁ LÁTKA - BÍLÁ (RAL 9003), PRŮSVITNÁ, NEPRŮHLEDNÁ

OZN.	SCHÉMA, ROZMĚRY v mm	POČET 1.NP	2.NP	3.NP	4.NP	5.NP	STR.	CELKEM	POPIS
0/01		-	-	-	-	-	-	10	TABURET - UMÍSTĚNÍ DLE MOŽNOSTÍ AKTUÁLNÍ VÝSTAVY CELOČALOUNĚNÝ KORPUS, PODNOŽ TVOŘANÁ NÍZKÝMI ŠEDÝMI KLUZÁKY, ŠÍŘKA 430MM, HLOUBKA 510MM, VÝŠKA 430MM POTAH - KOŽENKA TMAVĚ ŠEDÁ (68% PU, 32% COTTON, 595 G/M2, OTĚRUVZDORNOST 500 000 CYKLŮ, ODOLNOST PROTI ČISTĚNÍ - 70% ETHANOL) -
0/102		2	-	-	-	-	-	2	ŽIDLE DO RECEPCE OTOČNÁ PRACOVNÍ ŽIDLE, VÝŠKOVĚ STAVITELNÁ (VÝŠKA SEDÁKU 350-460 MM), VÝŠKA ŽIDLE 980-1160MM ČALOUNĚNÝ SEDÁK A OPĚRÁK, VYSOKÝ OPĚRÁK 5-RAMENNÝ NYLONOVÝ KŘÍŽ, ČERNÝ KOLEČKA NA KOBERCE, ČERNÁ, Ø 60 MM S PODRUČKAMI POTAH, POLYESTER - ČERNÁ

OZN.	SCHÉMA, ROZMĚRY v mm	POČET 1.NP	2.NP	3.NP	4.NP	5.NP	STR.	CELKEM	POPIS
0/103		2	-	-	-	-	-	2	SEDAČKA PRO MÁZHAUS DVOJMÍSTNÉ KŘESLO, CELOČALOUNĚNÝ KORPUS, ČALOUNĚNÝ OPĚRÁK PŘECHÁZÍ V OUŠKA SLOUŽÍCÍ JAKO PODRUČKY, PODNOŽ TVOŘENÁ NÍZKÝMI ŠEDÝMI PLASTOVÝMI KLUZÁKY ŠÍŘKA 1500MM, HLOUBKA 720MM, VÝŠKA 780MM, VÝŠKA SEDÁKU 380MM POTAH - KOŽENKA TMAVĚ ŠEDÁ (68% PU, 32% COTTON, 595 G/M2, OTĚRUVZDORNOST 500 000 CYKLŮ, ODOLNOST PROTI ČISTĚNÍ - 70% ETHANOL) -
0/104		2	-	-	-	-	-	2	ODKLÁDACÍ STOLEK - KOVOVÝ, ČERNÝ, PRŮMĚR 40CM, V. 43CM,
0/201		-	2	-	-	-	-	2	SEDACÍ VAK - ROZMĚR 137/82 CM, ŽLUTÁ EKOKŮŽE (GR. 0,8MM),

OZN.	SCHÉMA, ROZMĚRY v mm	POČET 1.NP	2.NP	3.NP	4.NP	5.NP	STR.	CELKEM	POPIS
0/109		-	-	-	-	-	-	5	PŘENOSNÁ SKLÁDACÍ ŽIDLE (K ZAPŮJČENÍ NA RECEPCI) KOVOVÁ KONSTRUKCE S TEXTILNÍM SEDÁKEM, BARVA ČERNÁ, VÝŠKA SEDÁKU 45CM
0/110	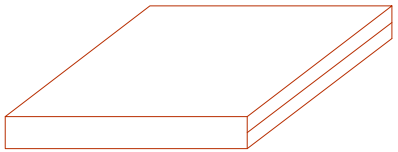	-	-	5	-	-	-	5	SEDACÍ POLŠTÁŘ 400/400/60 MM, PĚNOVÁ VÝPLŇ, POLYESTEROVÝ SNÍMATELNÝ POTAH (PRATELNÝ) SE ZIPEM, BARVA ŽLUTÁ (2X) A FIALOVÁ 3X S POTISKEM LOGA OGV DLE GRAFICKÉHO MANUÁLU NEBO NÁVRHU GRAFIKA

OZN.	SCHÉMA, ROZMĚRY v mm	POČET 1.NP	2.NP	3.NP	4.NP	5.NP	STR.	CELKEM	POPIS
0/105	NÁBYTKOVÁ KNIHOVNA DETAIL BOČNÍ POHLED PŘEDNÍ INTERIÉROVÝ POHLED	1	-	-	-	-	-	1	NÁBYTKOVÁ KNIHOVNA MATERIÁL - DŘEVO LAKOVANÉ BARVA ČERNÝ MAT, RAL 9011 ZAVĚŠENO NA STĚNĚ, ROZMĚRY POLICE - HLOUBKA 100 mm, VÝŠKA 20 mm, VÝŠKA POLICE SE ZARÁŽKOU 300 mm HLOUBKA OBVODOVÉHO RÁMU (LEMU) ROVNA POLICI, VÝŠKA 30 mm VNĚJŠÍ ROZMĚRY 1890x1680 (ŠxV)

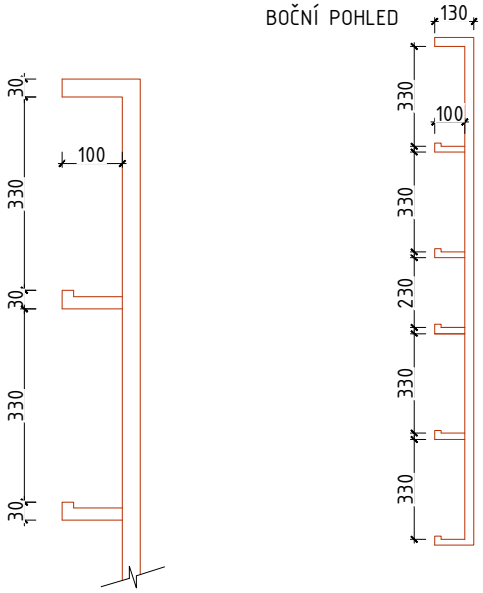

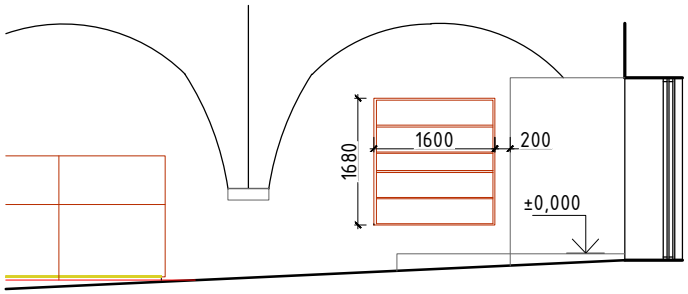

OZN.	POPIS, SCHÉMA, ROZMĚRY v mm	POČET 1.NP	2.NP	3.NP	4.NP	5.NP	STR.	CELKEM	POPIS
0/307		-	-	1	-	-	-	1	DĚTSKÝ NÁBYTEK SET STOLEČKU + 2 STOLIČKY STOLEK I STOLIČKY S KULATOU VRCHNÍ DESKOU MASIVNÍ DŘEVO NATŘENO BEZPEČNOU BARVOU PRO DĚTI NA VODNÍ BÁZI PRŮMĚR STOLKU 590mm VÝŠKA STOLKU 450mm
0/308		-	-	2	-	-	-	2	KOBEREC PRO DĚTSKÝ KOUTEK, BARVA FIALOVÁ DLE VÝBĚRU ARCHITEKTA PRŮMĚR 2400mm, SYNTETICKÝ MATERIÁL, VÝŠKA VLASU CCA 5MM, OBŠITÝ OKRAJ, NELEPENO - MOŽNOST PŘÍLEŽITOSTNĚ ODKLIDIT

OZN.	POPIS, SCHÉMA, ROZMĚRY v mm	POČET 1.NP	2.NP	3.NP	4.NP	5.NP	STR.	CELKEM	POPIS
0/309	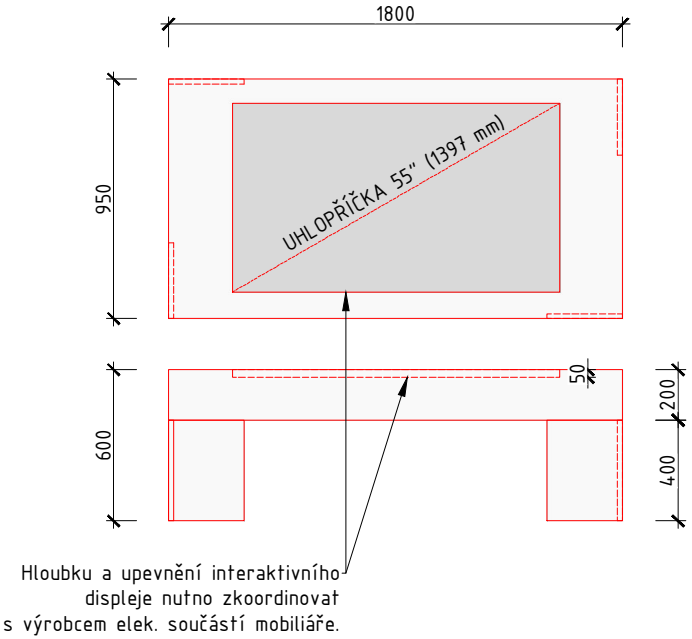	-	-	1	-	-	-	1	NÁBYTKOVÝ BOX PRO INTERAKTIVNÍ DISPLAY - VÝŠKA STOLU 600mm - VÝKRES NENAHRAZUJE VÝROBNÍ DOKUMENTACI, KTEROU JE POVINEN ZHOTOVIT DODAVATEL KONSTRUKCE. (NUTNO TRUHLÁŘSKÝ VÝROBEK PŘIZPŮSOBYT ELEKT. KOMPONENTŮM) - MATERIÁL: LAMINÁT - DŘEVOVLÁKNITÁ DESKA tl. 20mm, - LAKOVANÉ: RAL 9003, POVRCH MECHANICKY ODOLNÝ DOTYKOVÝ DISPLEJ - UHLOPŘÍČKA: 55" (1397 mm) - ROZLIŠENÍ: 3840 x 2160 - DISPLEJ Z TVRZENÉHO SKLA, ODOLNÝ PROTI POŠKRÁBÁNÍ. VIZ SPECIFIKACE AUDIOVIZUÁLNÍ TECHNIKA!

OZN.	SCHÉMA, ROZMĚRY v mm	POČET 1.NP	2.NP	3.NP	4.NP	5.NP	STR.	CELKEM	POPIS
0/106	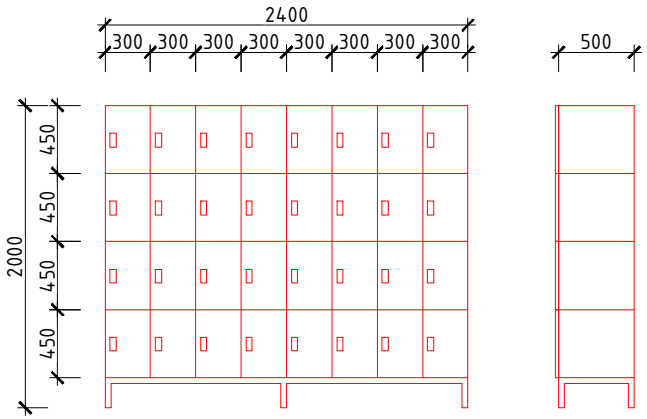	-	1	-	-	-	-	1	ÚLOŽNÉ SKŘÍŇKY PRO NÁVŠTEVNÍKY KORPUS SKŘÍNĚ JE TVOŘEN LTD TL. 18 MM A OPATŘEN ABS HRANAMI O TL. 0,5 MM. ZÁDOVÁ ČÁST KORPUSU JE TVOŘENA SOLOLAK DESKOU O TL. 3 MM, Z VNITŘNÍ STRANY SKŘÍNĚ LAKOVANÁ . DVEŘE JSOU Z LTD TL. 18 MM A OPATŘENY ABS HRANOU TL. 2 MM. PANTY VŽDY 2 KUSY NA DVEŘE, V SESTAVĚ JE KOMBINACE NALOŽENÝCH A POLONALOŽENÝCH NK ZÁVĚSŮ. DOPLNĚNY MINCOVNÍM ZÁMKEM. MATERIÁL LTD ČERNÁ OCELOVÁ JEKLOVÁ PODNOŽ V BARVĚ LTD.
0/107	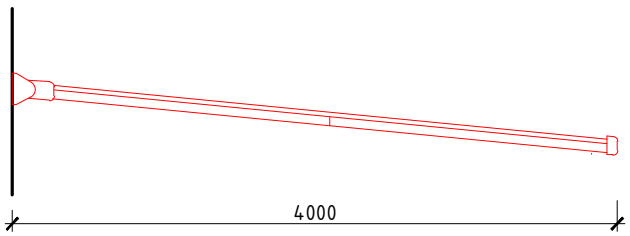	1	-	-	-	-	-	1	ZASTÍNĚNÍ TERASY VÝSUVNÁ MARKÝZA ŠÍŘE 5M, VÝSUV 4M, AKRYLOVÁ LÁTKA RAL 1013, KAZETA RAL 7016, KASTLÍK BEZ PROFILACE (HLADKÝ OBLÝ TVAR), OVLÁDÁNÍ RUČNÍ VLEVO, KOTVENÍ NA ZEĎ (40CM NAD NADPRAŽÍ DVEŘÍ)

OZN.	SCHÉMA, ROZMĚRY v mm	POČET 1.NP	2.NP	3.NP	4.NP	5.NP	STR.	CELKEM	POPIS
0/109 0/311 0/401 0/505	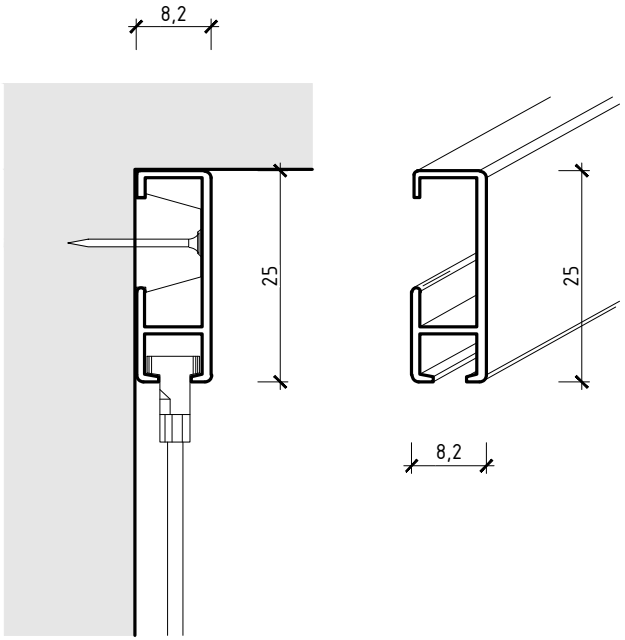	3	-	16	7	6	-	32	NÁSTĚNNÁ LIŠTA PRO ZAVĚŠENÍ OBRAZŮ - PŘETÍRATELNÁ LIŠTA - BARVA SHODNÁ S BARVOU STĚNY - BALENÍ VČETNĚ PŘÍCHYTEK, KONCOVEK A PERLONOVÝCH LANEK SE SAMOSVORNÝMI HÁČKY - LIŠTA UMÍSTĚNA POD STROPEM - MOŽNOST DOPLNĚNÍ LANKA VLOŽENÍM ZESPOD A OTOČENÍM O 90° - NOSNOST: ZAVĚŠENÍ OBRAZU AŽ 30KG (ZÁVĚSY 15+15 KG) DÉLKY: Č. MÍST. CEL. DÉLKA V MÍST POČET DÍLČÍCH LIŠT V MÍSTNOSTI 101 11,8 m 3 301 10,1 m 3 302 22,2 m 4 303 14,5 m 4 304 16,8 m 5 401 9,3 m 2 402 19,4 m 5 501 17,2 m 6

OZN.	SCHÉMA, ROZMĚRY v mm	POČET 1.NP	2.NP	3.NP	4.NP	5.NP	STR.	CELKEM	POPIS
0/310	STRANA 1	-	-	4	-	-	-	4	VÝSTAVNÍ PANEL - DEMONTOVATELNÝ VÝROBNÍ DOKUMENTACI NUTNO SCHVÁLIT ARCHITEKTEM

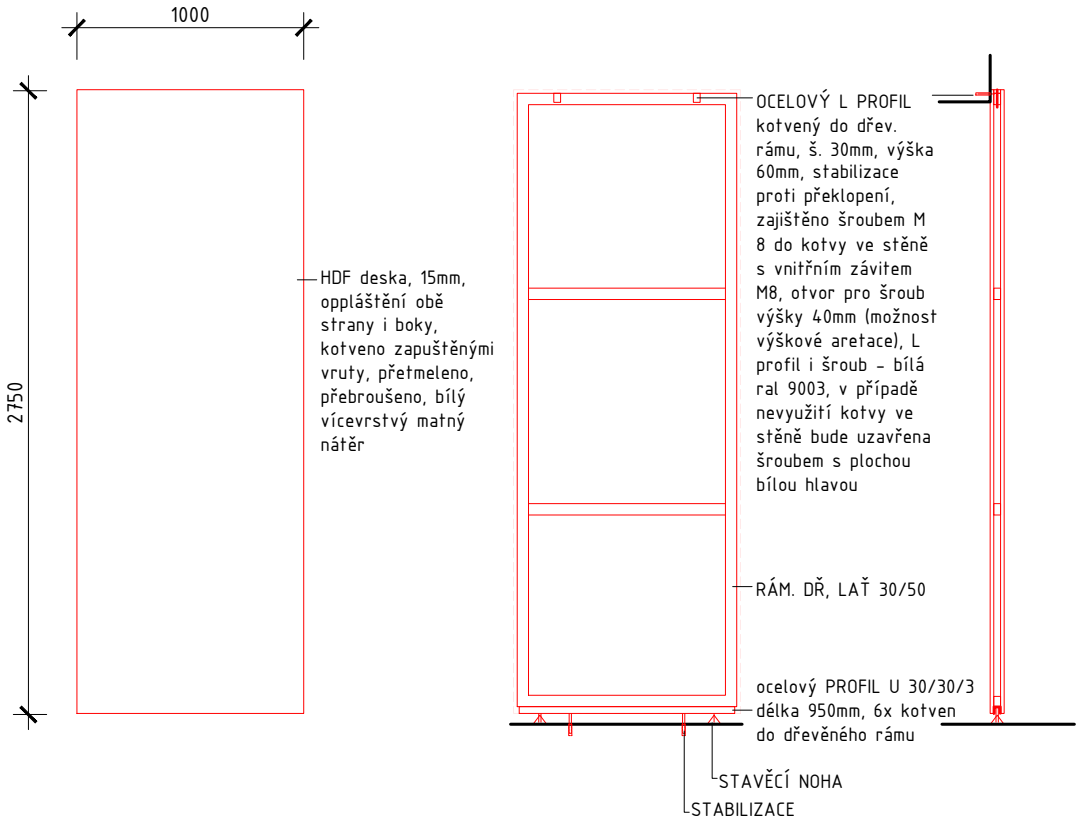

VÝSTAVNÍ PANEL PRO HALU V BUDOVĚ NA MASARYKOVĚ NÁMĚSTÍ
váha panelu bez roznášecí ocelové konstrukce 60-70kg
POSTUP:
Do dvou připravených kotev v podlaze se uchytí šrouby bez hlavy. Nasune se stabilzační pásovina (zajištěná zespoda i shora maticemi).
Do dvou připravených horních kotev se přichytí stabilizační L profil.
Ke spodní části panelu se přichytí roznášecí U-profil se stavěcími nožkami. Panel se umístí do vybrané pozice - nasune se stabilizační pasovinu. Pomocí stavěcích nožek se panel vyrovná. V horní části se pomocí šroubů panel ukotví.

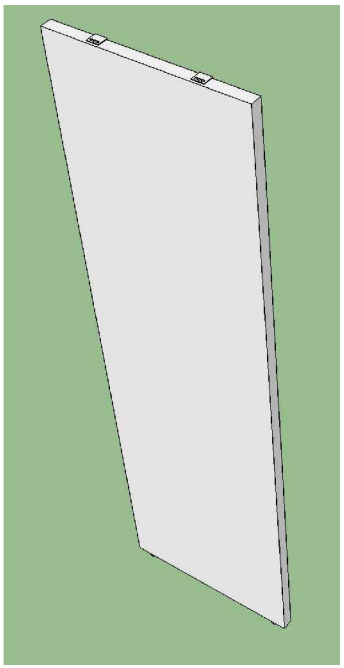

OZN.	SCHÉMA, POPIS, ROZMĚRY v mm

0/310

STRANA 2

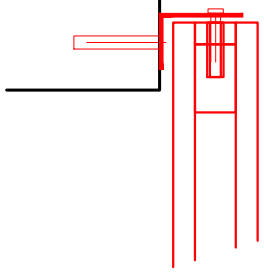

STABILIZACE (VRCHNÍ ČÁST) - OCELOVÝ L PROFIL kotvený do dřev. rámu, 40/50 š. 60mm, stabilizace proti překlopení,
KOTVENÍ STĚNA - zajištěno šroubem M 8 do kotvy ve stěně s vnitřním závitem M8, v případě nevyužití kotvy ve stěně bude uzavřena šroubem s plochou bílou hlavou
KOTVENÍ DŘEVĚNÝ RÁM - v dřevěném rámu 2x zapuštěný šroub s vnitřním závitem (pro M8), do vnitřního závitu kotveno šroubem M8 (bílá hlava), L profil i šroub - bílá ral 9003,

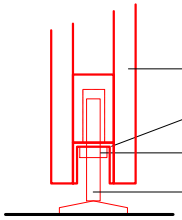

HDF DESKA TL. 15MM, přesah na bocích 15mm , dolní 30mm

ocelový PROFIL U 30/30/3 , délka 950mm, 6x kotven do dřevěného rámu

MATICE M10, navařená na U profil

STAVĚCÍ NOHA NEREZ, výška 80mm, kruhová základna pro nožky, závitové vřeteno z oceli M10, gumová podložka, pohledová horní strana základny kovová leštěná, pr. základny 50,

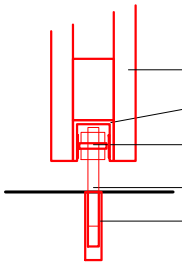

HDF DESKA TL. 15MM, přesah na bocích 15mm , dolní 30mm

ocelový PROFIL U 30/30/3 , délka 950mm, 6x kotvena do dřevěného rámu

STABILIZACE - oc. pásovina 20/4 délky 650, ukotvena maticemi na stabilizační šrouby, na U profil nalepeny pryžové pásky tl. 1mm

šroub bez hlavy M10

kotva v podlaze s vnitřním závitem M10, v případě nevyužití pro stabilizaci panelu závit uzavřen šroubem M10 bez hlavy černý

DETAIL L PROFILU

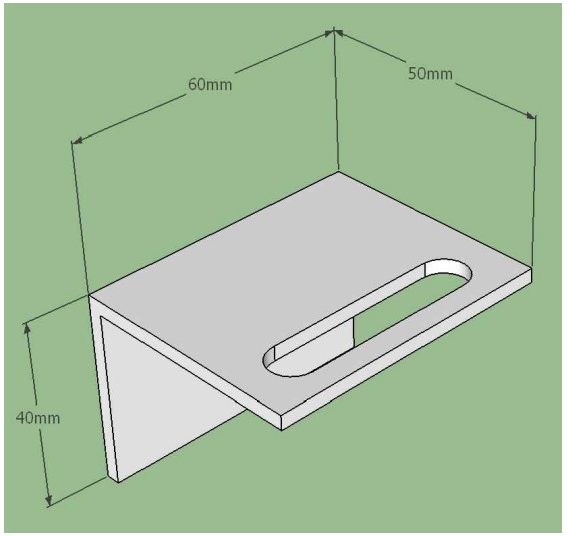

VIZUALIZACE PROVEDENÍ

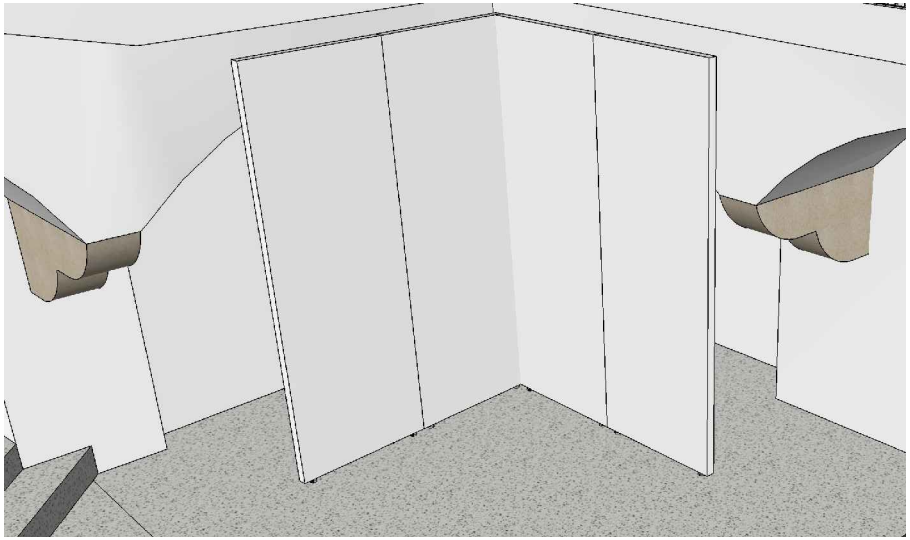

OZN.	SCHÉMA, ROZMĚRY v mm	POČET 1.NP	2.NP	3.NP	4.NP	5.NP	STR.	CELKEM	POPIS
0/311	STRANA 1	-	-	4	-	-	-	4	VÝSTAVNÍ PANEL - DEMONTOVATELNÝ VÝROBNÍ DOKUMENTACI NUTNO SCHVÁLIT ARCHITEKTEM

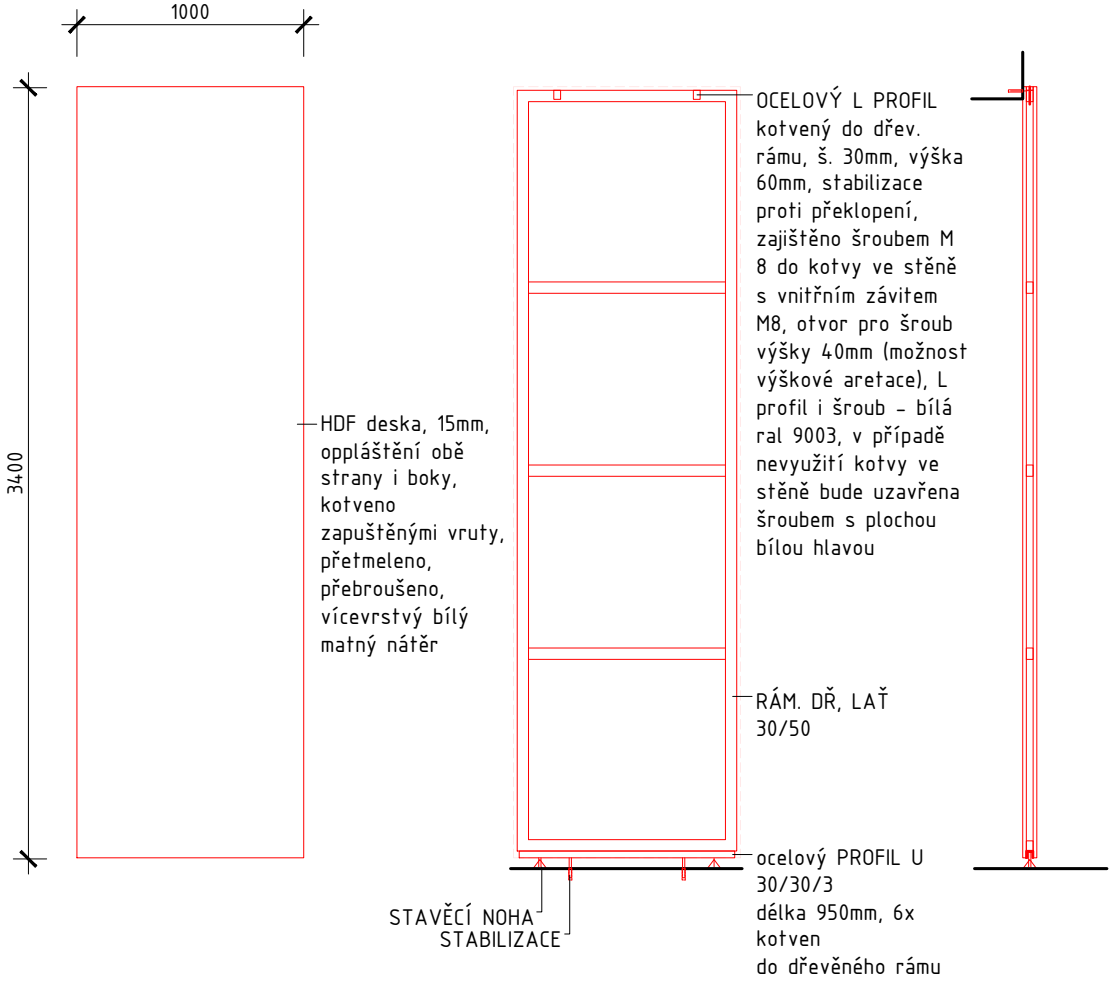

VÝSTAVNÍ PANEL PRO HALU V BUDOVĚ NA MASARYKOVĚ NÁMĚSTÍ
váha panelu bez roznášecí ocelové konstrukce 70-80kg
POSTUP:
Do dvou připravených kotev v podlaze se uchytí šrouby bez hlavy. Nasune se stabilzační pásovina (zajištěná zespoda i shora maticemi).
Do dvou připravených horních kotev se přichytí stabilizační L profil.
Ke spodní části panelu se přichytí roznášecí U-profil se stavěcími nožkami. Panel se umístí do vybrané pozice - nasune se stabilizační pasovinu. Pomocí stavěcích nožek se panel vyrovná. V horní části se pomocí šroubů panel ukotví.

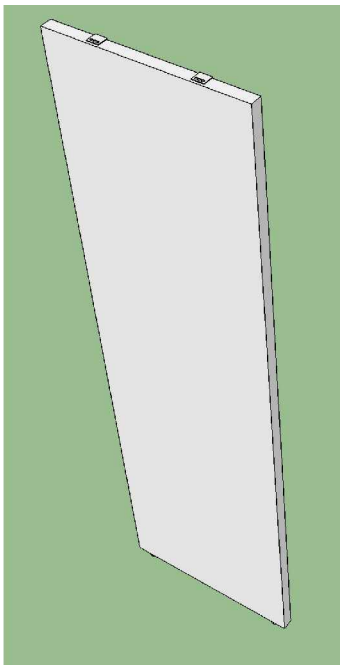

OZN.	SCHÉMA, ROZMĚRY v mm

0/311

STRANA 2

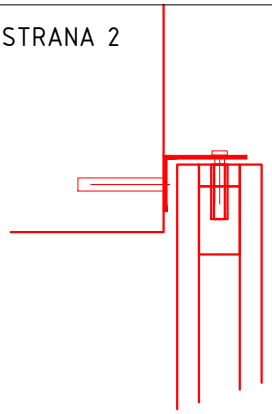

STABILIZACE (VRCHNÍ ČÁST) - OCELOVÝ L PROFIL kotvený do dřev. rámu, 40/50 š. 60mm, stabilizace proti překlopení,
KOTVENÍ STĚNA - zajištěno šroubem M 8 do kotvy ve stěně s vnitřním závitem M8, v případě nevyužití kotvy ve stěně bude uzavřena šroubem s plochou bílou hlavou
KOTVENÍ DŘEVĚNÝ RÁM - v dřevěném rámu 2x zapuštěný šroub s vnitřním závitem (pro M8), do vnitřního závitu kotveno šroubem M8 (bílá hlava), L profil i šroub - bílá ral 9003,

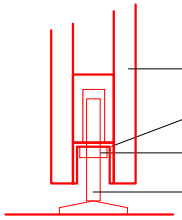

HDF DESKA TL. 15MM, přesah na bocích 15mm , dolní 30mm

ocelový PROFIL U 30/30/3 , délka 950mm, 6x kotven do dřevěného rámu

MATICE M10, navařená na U profil

STAVĚCÍ NOHA NEREZ, výška 80mm, kruhová základna pro nožky, závitové vřeteno z oceli M10, gumová podložka, pohledová horní strana základny kovová leštěná, pr. základny 50,

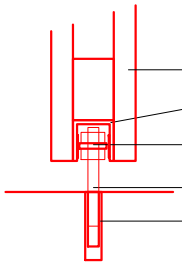

HDF DESKA TL. 15MM, přesah na bocích 15mm , dolní 30mm

ocelový PROFIL U 30/30/3 , délka 950mm, 6x kotvena do dřevěného rámu

STABILIZACE - oc. pásovina 20/4 délky 650, ukotvena maticemi na stabilizační šrouby, na U profil nalepeny pryžové pásky tl. 1mm

šroub bez hlavy M10

kotva v podlaze s vnitřním závitem M10, v případě nevyužití pro stabilizaci panelu závit uzavřen šroubem M10 bez hlavy černý

DETAIL L PROFILU

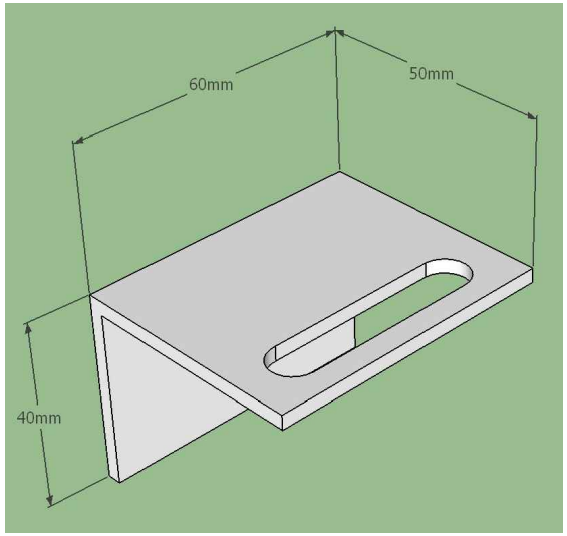

VIZUALIZACE PROVEDENÍ

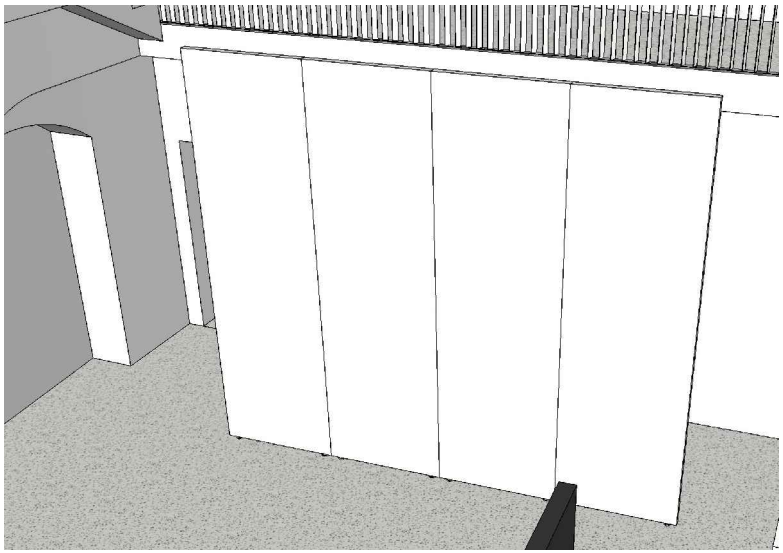

OZN.	SCHÉMA, ROZMĚRY v mm	POČET 1.NP	2.NP	3.NP	4.NP	5.NP	STR.	CELKEM	POPIS
0/112	STRANA 1 VÝSTAVNÍ PANEL Délka 2150mm Výška 2700mm Tloušťka 400mm Jednotlivé rozměry jsou variabilní, omezení je maximálními rozměry použitých desek opláštění.	-	-	-	-	-	-	6	VÝSTAVNÍ PANEL - DEMONTOVATELNÝ VÝROBNÍ DOKUMENTACI NUTNO SCHVÁLIT ARCHITEKTEM

NOSNÝ PRVEK

Nosným prvkem je rám z jeklu 40x3 se soustavou otvorů a nalisovaných/navařených šroubů. Velikost rámů je možné zvolit libovolně dle použitých zákrytových desek. V návrhu je rozměr rámu zvolen 2685x370mm, hmotnost 25kg. Tyto rámy mohou být našroubovány na podstavu v případě solitérních či liniových panelů. V případě prostorových uspořádání panelů, či panelů kotvených ke zdi jsou rámy pouze opláštěny zákrytovými deskami. Předpokladem je použití černé oceli s případným nátěrem/nástřikem.

ŽEBRA

Jedná se o tenkostěnné l profily 38x3mm, které jsou na jedné odvěsně opatřeny otvory pro našroubování k pláštícím deskám, na druhé odvěsně jsou opatřeny zámkovými otvory, pomocí nichž jsou samosvorně zavěšeny na lisovací šrouby na nosných rámech. Předpokladem je použití černé oceli s případným nátěrem/nástřikem.

OPLÁŠTĚNÍ

Pro opláštění jsou navrženy fóliované překližkové desky XL formátu 4000x2150x15mm, které jsou z jedné strany zcela hladké uzavřené fenolitickou pryskyřicí a z druhé strany jsou drsné, protiskluzové opět uzavřené fenolitickou pryskyřicí. Jedná se o desky používané na víceobrátkové bednící desky pro pohledové železobetonové konstrukce. Deska může být opatřena bílým RAL9010 matným nástřikem od zcela hladkého až po drsný dezén. Ve spodní partii jsou desky opatřeny 30mm vysokým soklíkem, což je opět fóliovaná překližka tl.10mm, čímž vznikne 5mm ustoupení soklíku vůči líci plochy panelu, odstín soklu RAL7016 (včetně hyrnu-čela soklíku).

MONTÁŽ

Na boky a čela se z rubové strany našroubují pomocí vrutů L profily. Na jeden bok se nasunou nosné rámy a zajistí matkami proti nechtěnému vysunutí. V případě solitérních či liniových sestav se přišroubuje základový plech. Následně se nasune a zajistí druhý bok. Ve třetím kroku se totéž provede s čely.

Dle zvolené konfigurace se jednotlivé panely sestaví k sobě a propojí pomocí připravených otvorů v rámech a svorníků a zcela na závěr se shora přišroubuje víko.

DETAIL ROHU RÁMU A SPOJOVACÍHO PROFILU

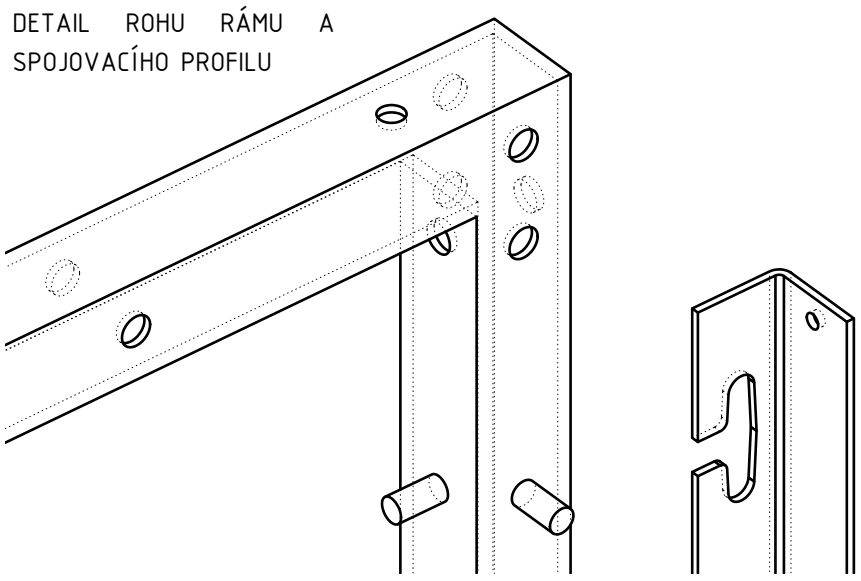

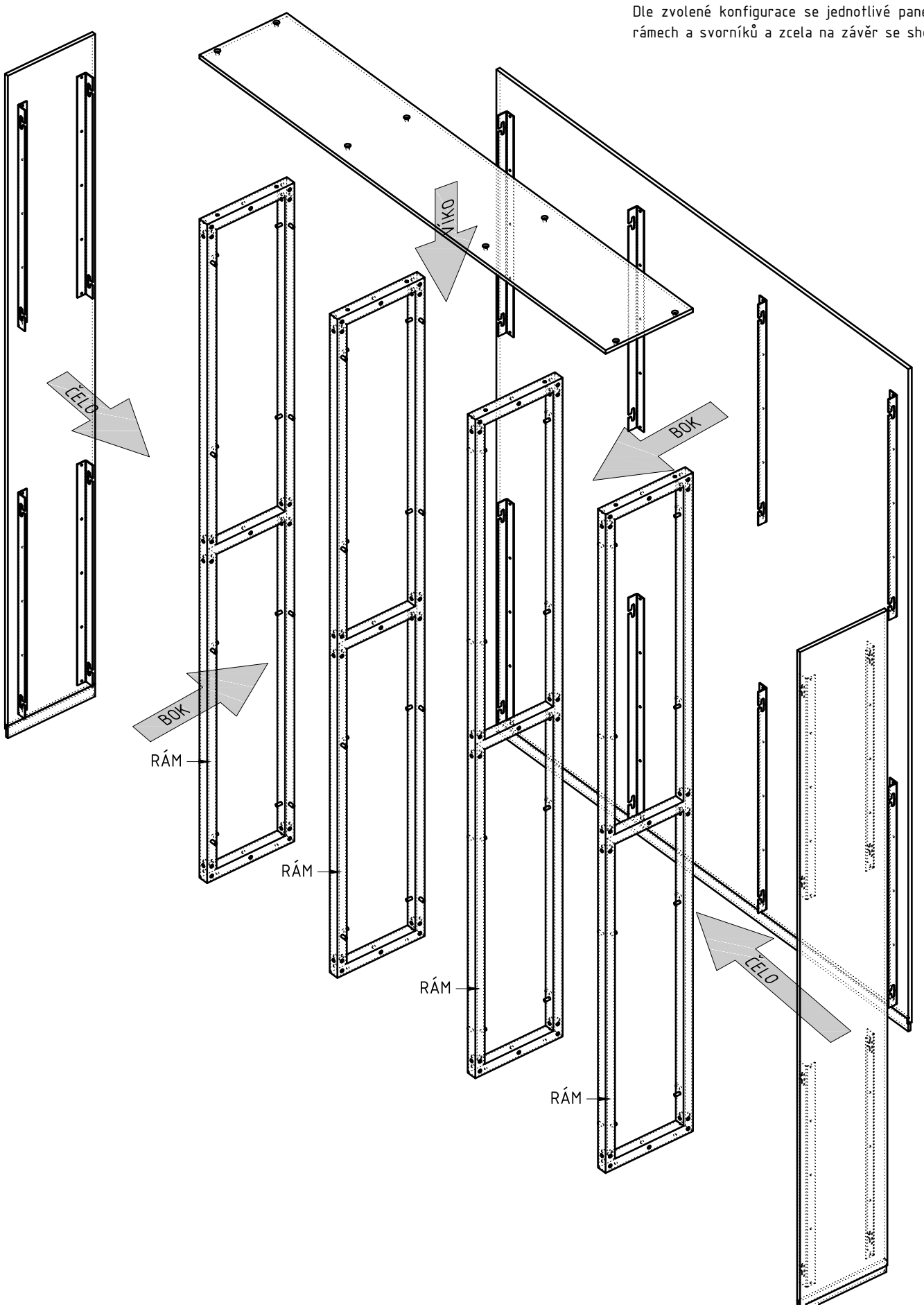

SMONTOVANÝ PANEL

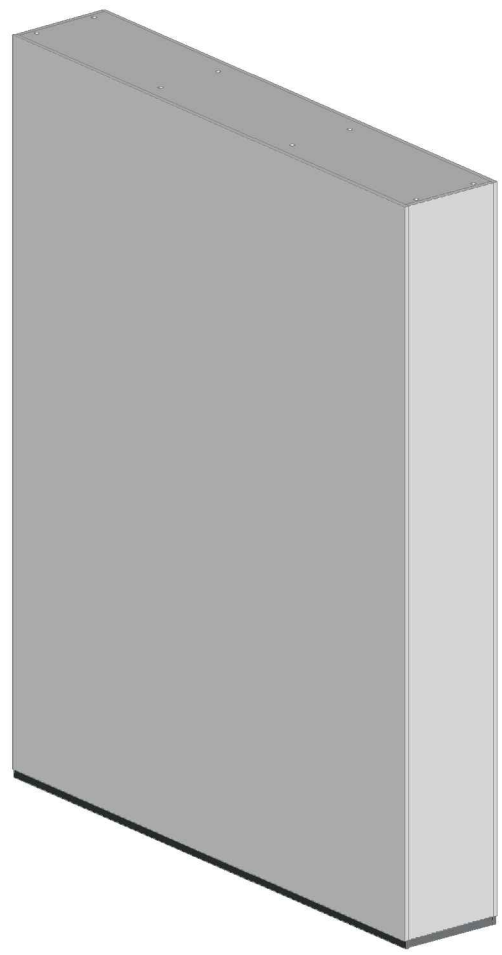

DETAIL SOKLU

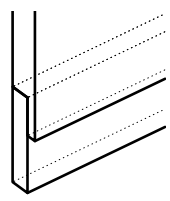

OZN.	SCHÉMA, ROZMĚRY v mm	POPIS
0/112	STRANA 2	

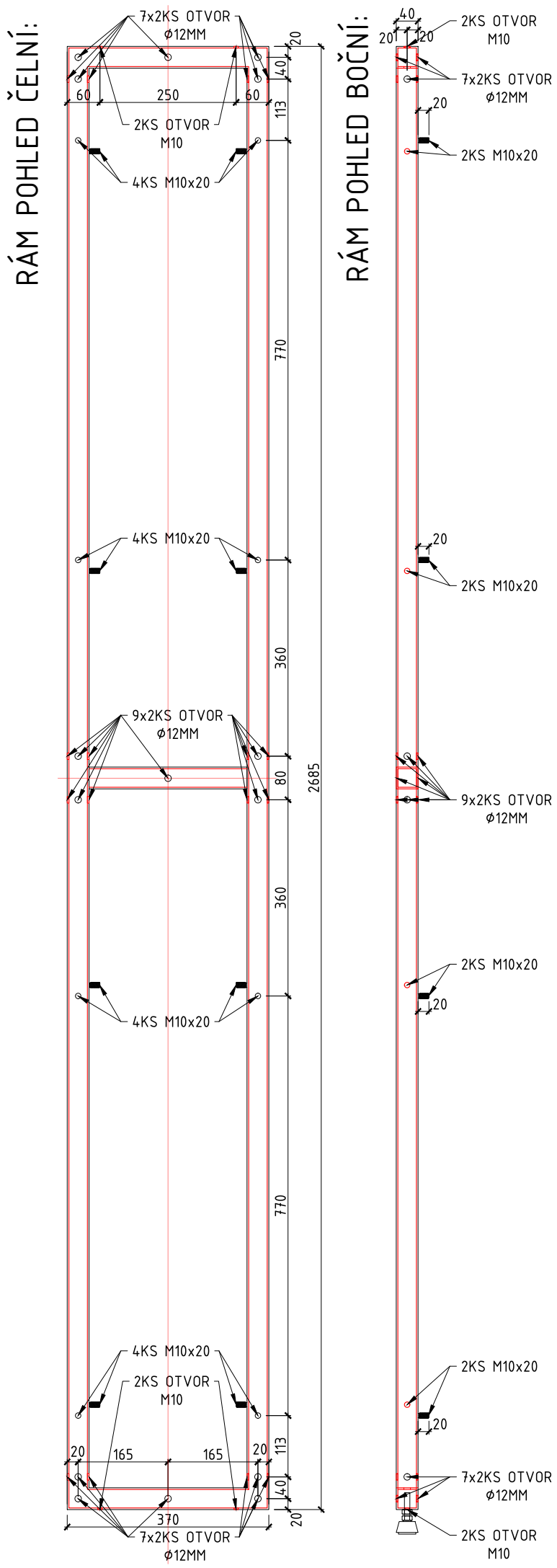

RÁM

JEDNÁ SE O UNIVERZÁLNÍ RÁM, COBY ZÁKLAD VÝSTAVNÍHO PANELU. RÁM JE SVAŘEN Z JEKLU TH40X3 S JEDNOU STŘEDNÍ PŘÍČLÍ. V RÁMU JSOU OTVORY PRŮMĚRU 12MM PRO SPOJOVÁNÍ BUDOUCÍCH PANELŮ K SOBĚ (ROHOVÝCH SPOJŮ, ZA SEBOU, ČI "T" SPOJŮ) POMOCÍ ŠROUBŮ+MATEK M10, DÁLE OTVORY SHORA A ZDOLA (CELKEM 4KS) S VYŘEZANÝM ZÁVITEM M10 PRO PŘIŠROUBOVÁNÍ VRCHNÍHO VÍKA ČI PŘÍPADNÉ OCELOVÉ PODSTAVY A ZÁVITY M10 DÉLKY 20MM. KAŽDÝ ZÁVIT BUDE OPATŘEN MATKOU.
RÁMY JSOU OSOVĚ SYMETRICKÉ DLE 2 OS VE VÝKRESU. ZÁVITY BY BYLO PATRNĚ VHODNÉ PROVÉST SAMOÚCHYTNÝMI LISOVACÍMI ŠROUBY GLA M10X20MM (VE VÝKRESU NEJSOU KRESLENY POMOCNÉ OTVORY V PROTĚJŠÍ STĚNĚ JEKLU, KTERÉ BY BYLY ZAPOTŘEBÍ VYVRTAT KVŮLI PROSTRČENÍ LISOVACÍHO TRNU)

ŽEBRO

ŽEBRO JE TENKOSTĚNNÝ OHÝBANÝ PROFIL L38X3. TENTO PROFIL MÁ V JEDNÉ ODVĚSNĚ OTVORY PRO VRUTY, KTERÝMI BUDE PŘIŠROUBOVÁN NA PŘEKLIŽKA DESKU A VE DRUHÉ ODVĚSNĚ JSOU ZÁMKOVÉ OTVORY, KTERÝMI BUDE ZAVĚŠEN NA ZÁVITY M10 V RÁMU A NA NICH ZAJIŠTĚN MATKAMI. ZÁMKOVÉ OTVORY JSOU ZRCADLOVÉ, ABY BYLO MOŽNÉ JEDNO A TO SAMÉ ŽEBRO POUŽÍT JAKO "PRAVÉ" I "LEVÉ".

V PRVNÍ FÁZI JE ZAPOTŘEBÍ VÝROBA PROTOTYPU - TEDY 2PANELŮ
- 8KS RÁMŮ
- 48KS ŽEBER

PROTOTYPY POSTAČÍ BEZ POVRCHOVÉ ÚPRAVY, POPŘÍPADĚ JEDEN ZÁKLADNÍ NÁTĚR.
FINÁLNÍ VÝROBKY BUDOU OPATŘENY NÁSTŘIKEM ČI KOMAXITEM RAL7035. ALTERNATIVNĚ DLE CENY LZE POUŽÍT GALVANICKÝ POZINK (PROBLEMATIKA KROUCENÍ A PROHÝBÁNÍ).
VEŠKERÝ SPOJOVACÍ MATERIÁL POZINKOVANÝ.
POKUD MOŽNO VEŠKERÉ METRICKÉ SPOJOVACÍ PROSTŘEDKY M10.
* PRŮMĚR OTVORŮ V ŽEBRECH PRO EUROVRUTY JE NUTNÉ KONZULTOVAT S TRUHLÁŘEM.

ŽEBRO DETAIL M1:2

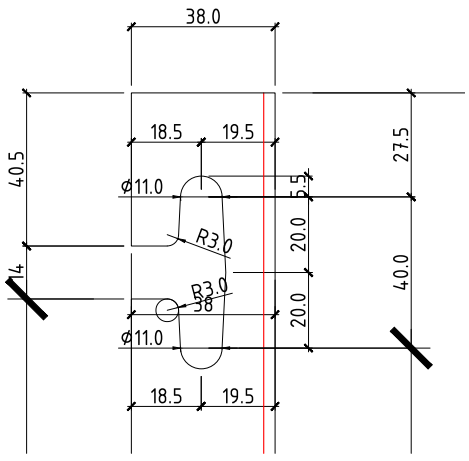

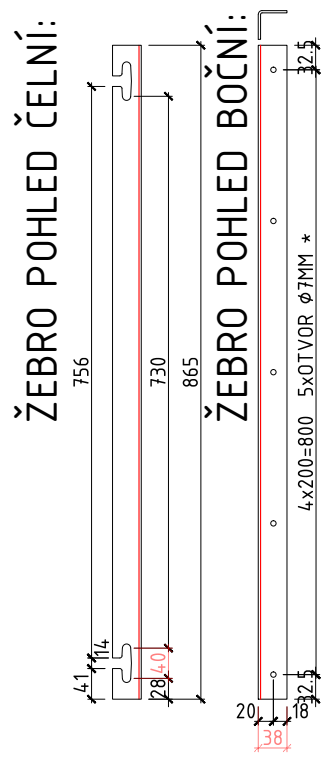

PŮDORYS ROHOVÉHO SPOJE PANELŮ M1:5

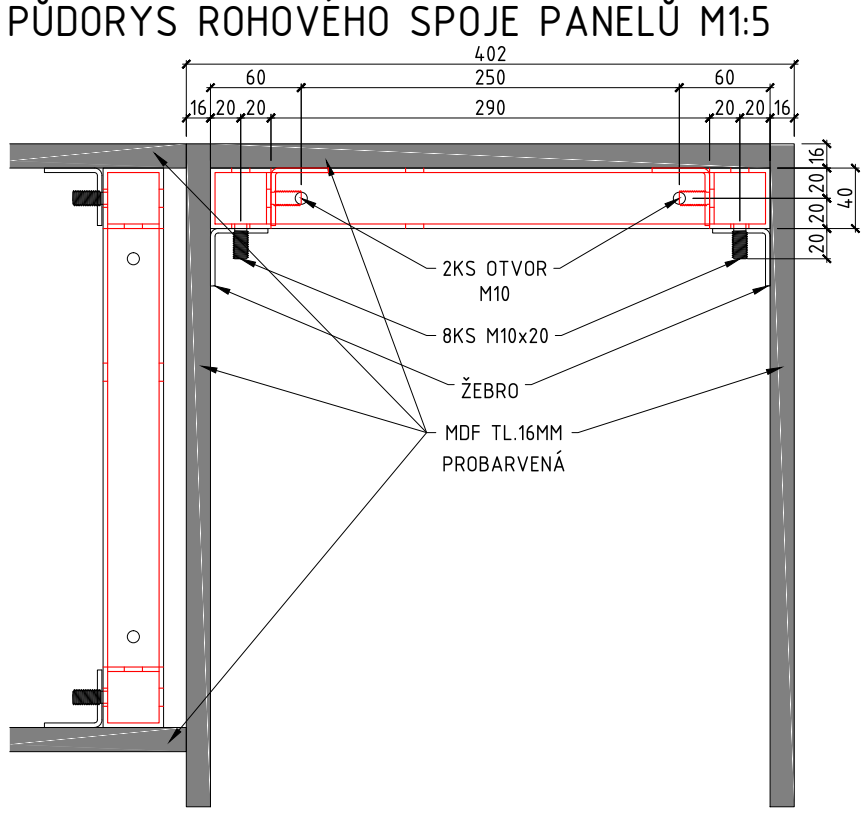

OZN.	SCHÉMA, ROZMĚRY v mm	POPIS

0/112

STRANA 3

SOKL BOK IZOMETRIE UKONČENÍ POHLED "ZE ZADU"

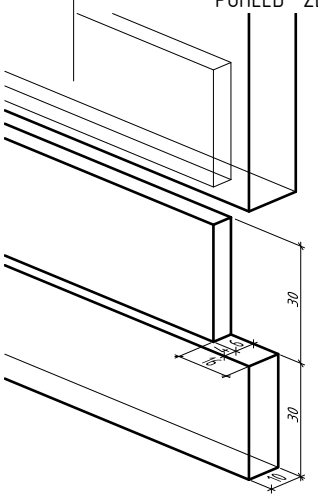

SOKL BOK POHLED NA HRANU M1:2

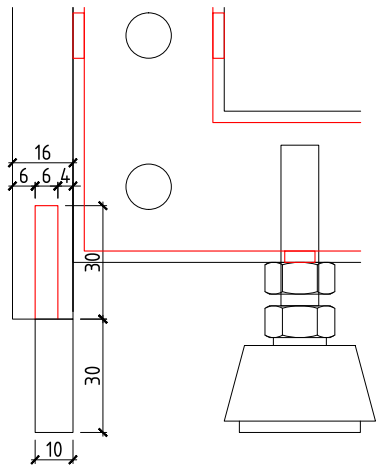

SOKL BOK POHLED NA POCHU M1:2

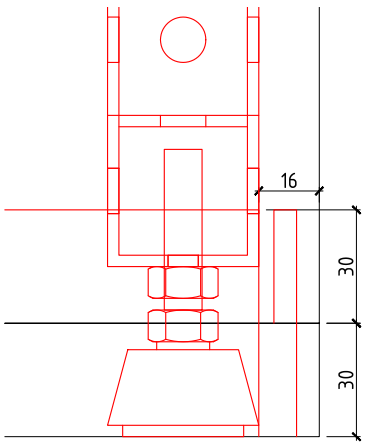

POPIS:

OPLÁŠTĚNÍ KAŽDÉHO VÝSTAVNÍHO PANELU SE SKLÁDÁ ZE 2 KUSŮ BOKU, 2 KUSŮ ČEL A 1 KUSU VÍKA.

BOK

DESKA BUDE NA SPODNÍM OKRAJI VYFALCOVÁNA A DO TOHOTO FALCU BUDE VOLNĚ ZÁSUVNÝ SOKLÍK. Z RUBOVÉ STRANY BUDOU NAŠROUBOVÁNA EUROVRUTY PLECHOVÁ ŽEBRA, JE DŮLEŽITÁ JEJICH PŘESNÁ POZICE, PŘEDPOKLADEM JE PŘEDVRTÁNÍ OTVORŮ DLE ŠABLONY.

ČELO

DESKA BUDE NA SPODNÍM OKRAJI VYFALCOVÁNA A DO TOHOTO FALCU BUDE VOLNĚ ZÁSUVNÝ SOKLÍK. Z RUBOVÉ STRANY BUDOU NAŠROUBOVÁNA EUROVRUTY PLECHOVÁ ŽEBRA, JE DŮLEŽITÁ JEJICH PŘESNÁ POZICE, PŘEDPOKLADEM JE PŘEDVRTÁNÍ OTVORŮ DLE ŠABLONY.

VÍKO

DESKA BUDE NAVRTÁNA ZAHLOUBENÝMI OTVOR PRO ŠROUBY M10 SE ZÁPUSTNOU HLAVOU.

SOKLY

SOKLY JSOU KONCIPOVÁNY JAKO SAMOSTATNÉ, VOLNĚ VSUVNÉ DO DRÁŽEK VE SPODNÍ HRANĚ BOKŮ A ČEL.

- U ČEL BUDE NA KONCÍCH SOKLÍK ROVNĚ ZAŘÍZNUTÝ ZÁROVEŇ S ŠÍŘKOU ČELA - BUDE TEDY DÉLKY 370MM
- U BOKŮ BUDE VIDITELNÁ SPODNÍ ČÁST SOKLU SHODNÉ DÉLKY S BOKEM (2M) A ZASOUVATELNÁ ČÁST BUDE Z KAŽDÉ STRANY O 16MM OSAZENA.

OBECNÉ

MATERIÁL BOKŮ, ČEL A VÍKA MDF PROBARVENÁ BÍLÁ FORMÁTU 2800X2070X16MM.
MATERIÁL SOKLU MDF PROBARVENÁ ČERNÁ FORMÁTU 2800X2070X10MM.
ŽEBRA K DESKÁM BUDOU PŘIŠROUBOVÁNA EUROVRUTY S PŮLKULATOU HLAVOU A KŘÍŽOVOU DRÁŽKOU PZ 6,3X16 S DŘÍKEM 4MM (HLUBŠÍ ZÁVIT, NEPOUŽÍVAT EUROVRUTY S DŘÍKEM 5MM).
VEŠKERÉ HRANY MIMO SPODNÍCH DVOU HRAN VŠECH SOKLÍKŮ BUDOU PONECHÁNY "OSTRÉ", MAXIMÁLNĚ LEHCE RUČNĚ SMETENÉ BRUSNÝM PLÁTNEM. SPODNÍ DVĚ HRANY VŠECH SOKLÍKŮ BUDOU SRAŽENY CCA 2X2MM. U BOKŮ BUDOU TAKTO SRAŽENÉ I KRÁTKÉ SPODNÍ BOČNÍ HRANKY SOKLÍKŮ.
ODSTUP LÍCE KRAJNÍCH ŽEBER OD KRAJE DESKY (VE VÝKRESU OZNAČENO * ZA KÓTOU) BUDE DLE KÓTY S TOLERANCÍ +1MM -0MM (NIKDY NESMÍ PŘEČNÍVAT ČELO PŘED HRANY BOKŮ).
CÍLEM JE SESTAVENÍ VŠECH DESEK CO NEJLÉPE SLÍCOVANÝCH, BEZ FAZET A VÝSTUPKŮ.
KAŽDÝ RÁM BUDE OPATŘEN 2KS STAVĚCÍCH PATEK STP D.40 M10x76 POZINKOVANÉ, SPODNÍ ČÁST NBR GUMA 63Sh, OLEJIODOLNÁ, KÓD 404010.
ŽEBRA U FINÁLNÍCH PANELŮ BUDOU K DESKÁM MIMO PŘIŠROUBOVÁNÍ NALEPENA PUR LEPIDLEM.

VÍKO POHLED HORNÍ

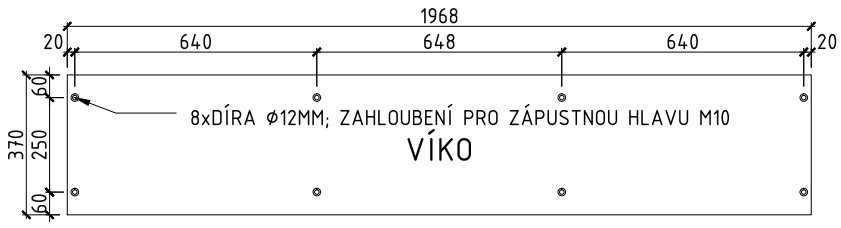

BOK POHLED PŘEDNÍ A BOČNÍ

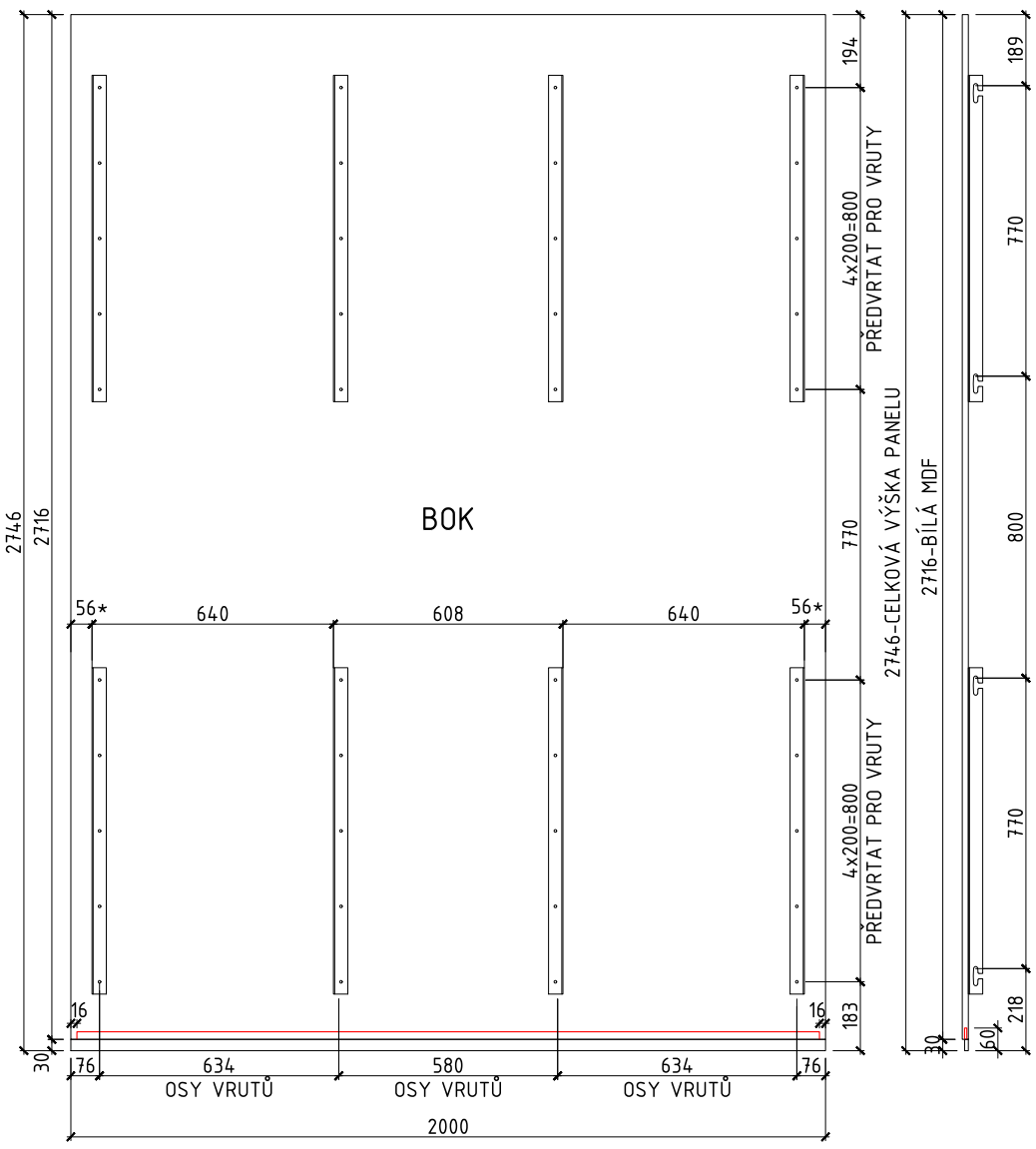

ČELO POHLED PŘEDNÍ A BOČNÍ

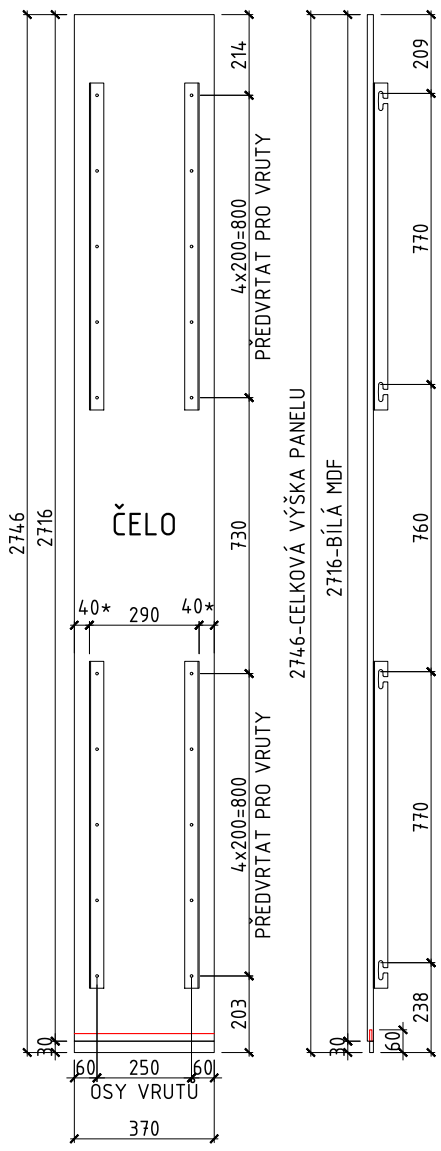

OZN.	SCHÉMA, ROZMĚRY v mm	POPIS

0/112

STRANA 4

STABILIZÁTOR

JEDNÁ SE O PLECH S VYPÁLENÝMI OTVORY, KTERÝ SE SHORA PŘIŠROUBUJE ŠROUBY M10 DL. 10MM NA RÁMY A TÍM DOJDE KE ZTUŽENÍ ZA SEBOU UMÍSTĚNÝCH PANELŮ.
TLOUŠŤKA PLECHU 3MM
POČET 5 KUSŮ
GALVANICKY POZINKOVANÝ

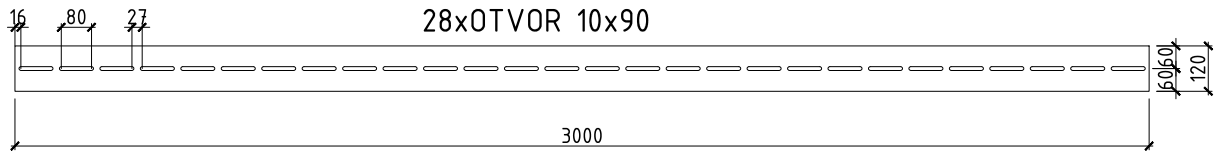

DETAIL OTVORŮ

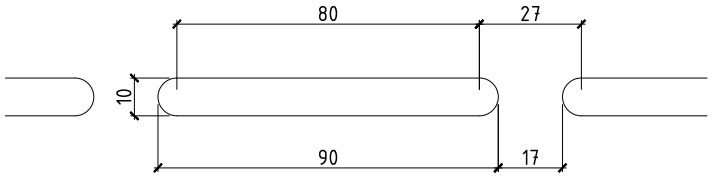

OZN.	SCHÉMA, ROZMĚRY v mm	POČET 1.NP	2.NP	3.NP	4.NP	5.NP	STR.	CELKEM	POPIS
0/108	TOBOGÁN INTERIÉROVÝ POHLED	1	-	-	-	-	-	1	DĚTSKÝ TOBOGÁN - TUNELOVÁ SKLUZAVKA

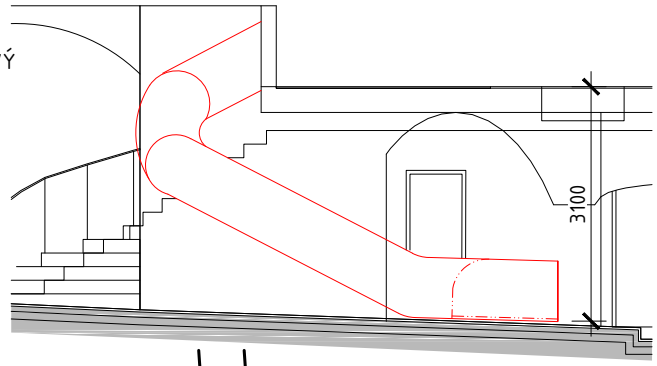

PŮDORYS

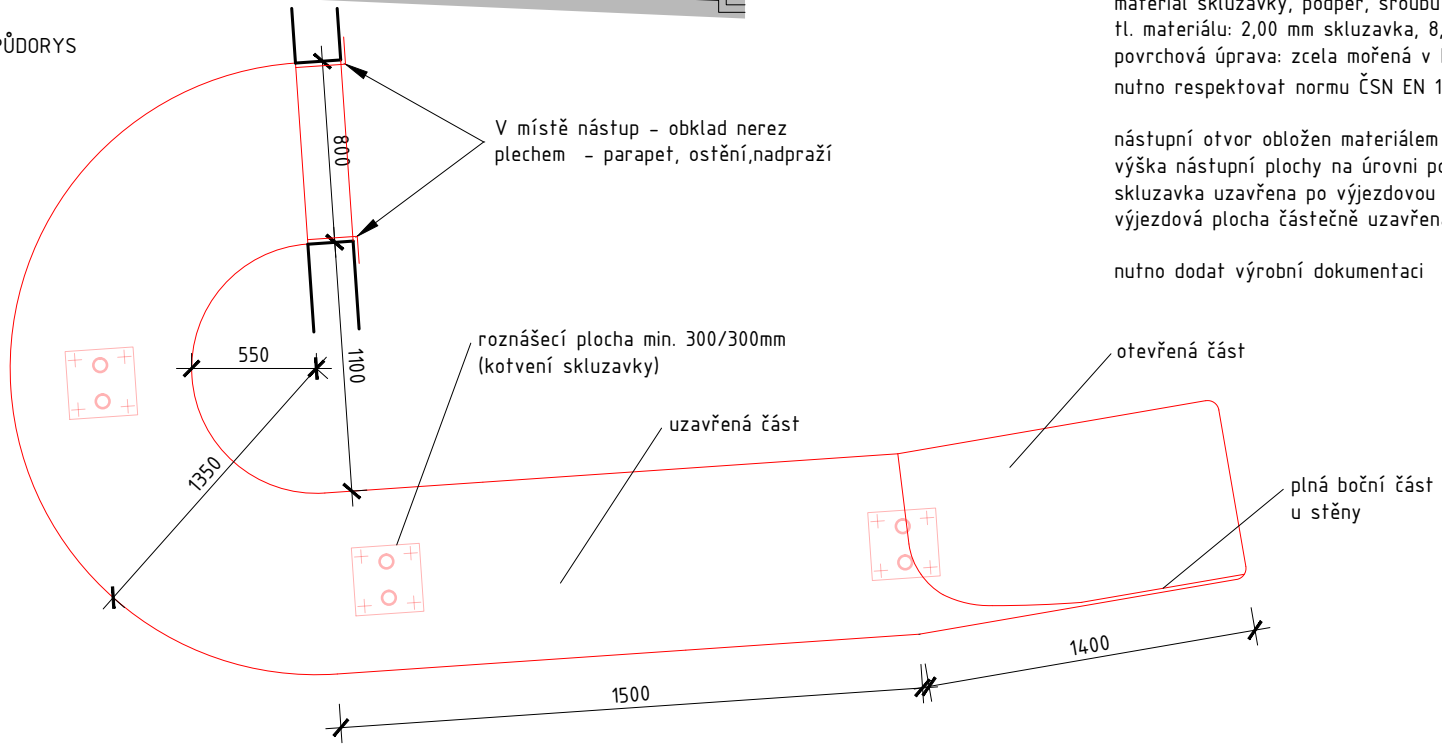

TOBOGÁN
- nástupní výška: 3,1 m
- průměr skluzavky: 0,79 m
- L1 - startovní úsek: 0,35 m
- L2 - kluzná část: 5,18 m
- L3 - délka dojezdu: 1,77 m
- L4 - délka celkem: 7,12 m
- L5 - půdorysná délka: 6,38 m
- sklon 35°
- hmotnost cca 343 kg
- materiál skluzavky, podpěr, šroubů a matic - nerezová ocel 1.4301
- tl. materiálu: 2,00 mm skluzavka, 8,00 mm příruby
- povrchová úprava: zcela mořená v Korn180 (matná)
- nutno respektovat normu ČSN EN 1176-1 a certifikaci TÜV

- nástupní otvor obložen materiálem skluzavky
- výška nástupní plochy na úrovni podlahy
- skluzavka uzavřena po výjezdovou část
- výjezdová plocha částečně uzavřena u stěny - výstup dopředu a vlevo

nutno dodat výrobní dokumentaci

OZN.	SCHÉMA, ROZMĚRY v mm	POČET 1.NP	2.NP	3.NP	4.NP	5.NP	STR.	CELKEM	POPIS
	UV OKENNÍ FÓLIE	2	-	7	-	5	-	14	UV OKENNÍ FÓLIE
0/114	CELKOVÁ PLOCHA OKEN 4,7 m², POČET OKEN: 2								FÓLIE Z ULTRA ČISTÉHO POLYESTERU (např. AU 85 UV SR HPR) CELOŽIVOTNĚ BAREVNĚ STÁLÁ FÓLIE APLIKACE FOLIE Z INTERIÉRU OKEN PARAMETRY: - PŘENOS UV ZÁŘENÍ: <0,1% - POTLAČENÁ SLUNEČNÍ ENERGIE: 19% - PŘENOS VIDITELNÉHO SVĚTLA: 89% - ABSORPCE: 14% - TLOUŠŤKA FÓLIE: 33 µm NUTNO ZAJISTIT BAREVNOU STÁLOST PO CELOU ŽIVOTNOST FÓLIE NUTNO ZAJISTIT ODOLNOST PROTI MECHANICKÉMU POŠKOZENÍ VZHLEDEM K CHARAKTERU STAVBY (STAVEBNÍ ÚPRAVY STÁVAJÍCÍHO OBJEKTU) JSOU ROZMĚRY UVÁDĚNÉ VE VÝKRESOVÉ DOKUMENTACI ORIENTAČNÍ A JE BEZPODMÍNEČNĚ NUTNÉ, ABY SI JE DODAVATEL STAVBY OVĚŘIL NA MÍSTĚ PŘED I V PRŮBĚHU PROVÁDĚNÍ STAVEBNÍCH PRACÍ
0/312	CELKOVÁ PLOCHA OKEN 4,8 m², POČET OKEN: 3								
0/313	CELKOVÁ PLOCHA OKEN 5,3 m², POČET OKEN: 3								
0/314	CELKOVÁ PLOCHA OKEN 1,8 m², POČET OKEN: 1								
0/506	CELKOVÁ PLOCHA OKEN 6,7 m², POČET OKEN: 3								
0/507	CELKOVÁ PLOCHA OKEN 1,8 m², POČET OKEN: 2 (ZANEDBÁNO ČLENĚNÍ OKEN)								

OZN.	SCHÉMA, ROZMĚRY v mm	POČET 1.NP	2.NP	3.NP	4.NP	5.NP	STR.	CELKEM	POPIS
0/315	STRANA 1 VIZUALIZACE 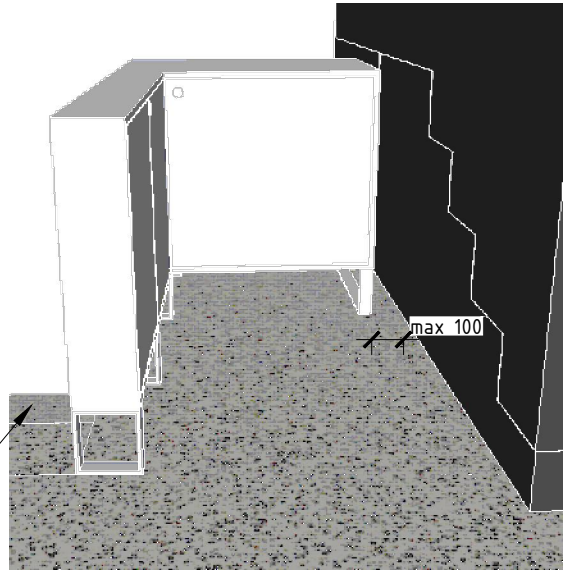 SCHODIŠTĚ 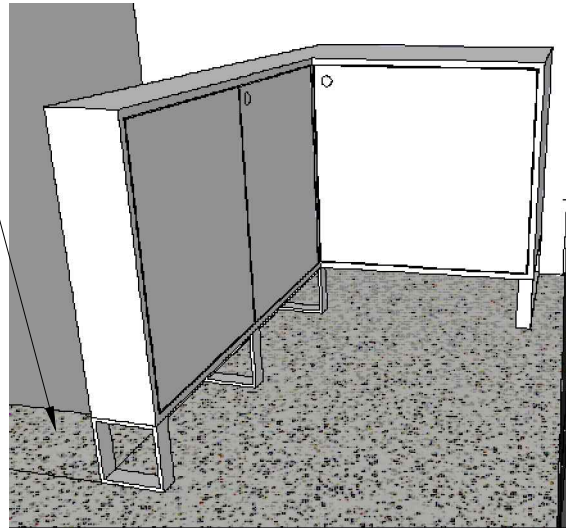	-	-	1	-	-	-	1	SKŘÍŇKA - ZÁBRADLÍ - MATERIÁL: HDF tl. 20 mm - STEJNÝ MATERIÁL I NA ZADNÍ STĚNĚ SKŘÍŇKY (POHLEDOVÁ) - BARVA: BÍLÝ LAK RAL 9003 - VNITŘNÍ PŘÍČKY ZTUŽENY RÁMEM Z OCEL. L PROFILŮ 25/25 A PROŠROUBOVÁNY S KORPUSEM A NOHAMI Z DŮVODU VYZTUŽENÍ (SKŘÍŇKA MÁ FUNKCI ZÁBRADLÍ) - DVÍŘKA OTEVÍRAVÁ VLOŽENÁ - OTEVÍRÁNÍ DVÍŘEK TIP-ON - NA VNĚJŠÍM POVRCHU NENÍ VIDTELNÉ KOTVENÍ - ŠROUBY NOHY - SVAŘENÁ OCELOVÁ PÁSOVINA 10/50 - BARVA: BÍLÝ LAK RAL 9003 - DÉLKA: 4,16 m - HMOTNOST: 16,4 kg SKŘÍŇKA MÁ FUNKCI ZÁBRADLÍ - VŠECHNY NOHY KOTVENY 2x DO PODLAHY CHEMICKOU KOTVOU ROZMĚRY NUTNO PŘIZPŮSOBIT NA MÍSTĚ SKUTEČNÉMU PROSTORU !!!, ODSTUP OD STĚNY MAX 100 mm ZTUŽUJÍCÍ VNITŘNÍ RÁMY Z OCELOVÝCH L PROFILŮ 25/25/3 - DÉLKA : 5,1 M - HMOTNOST : 6,2 kg

OZN.	SCHÉMA, ROZMĚRY v mm
0/315	STRANA 2

PŮDORYS

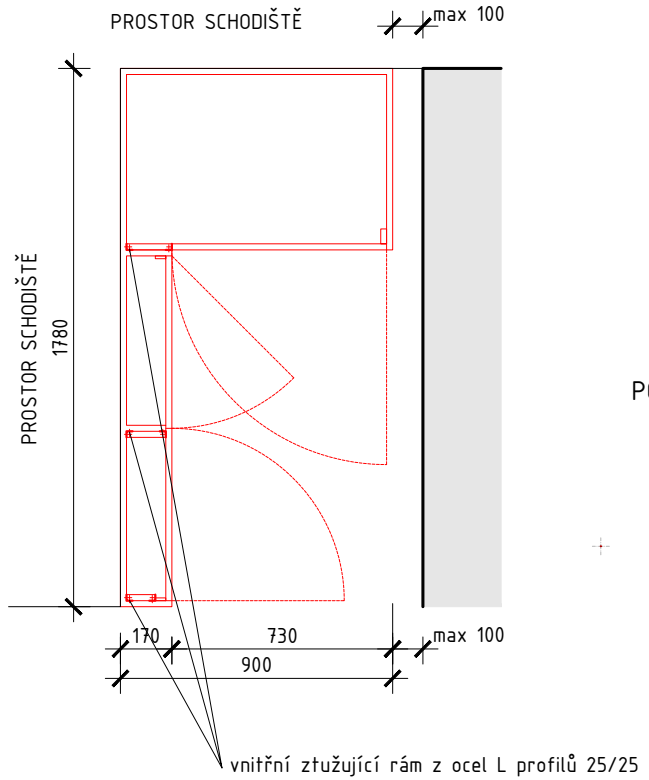

AXONOMETRIE

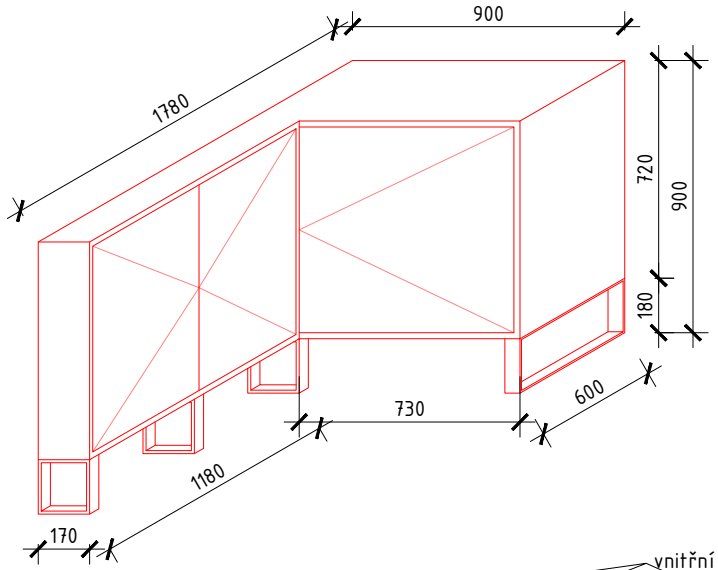

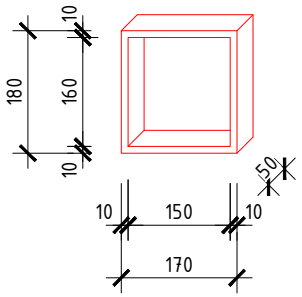

POHLEDY

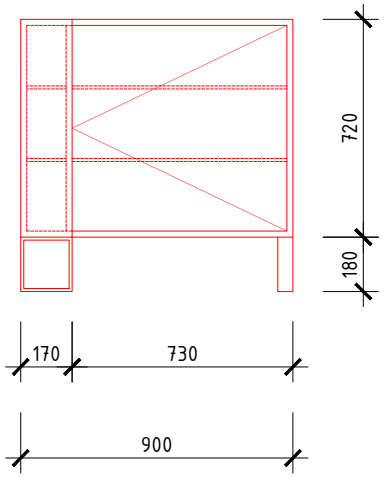

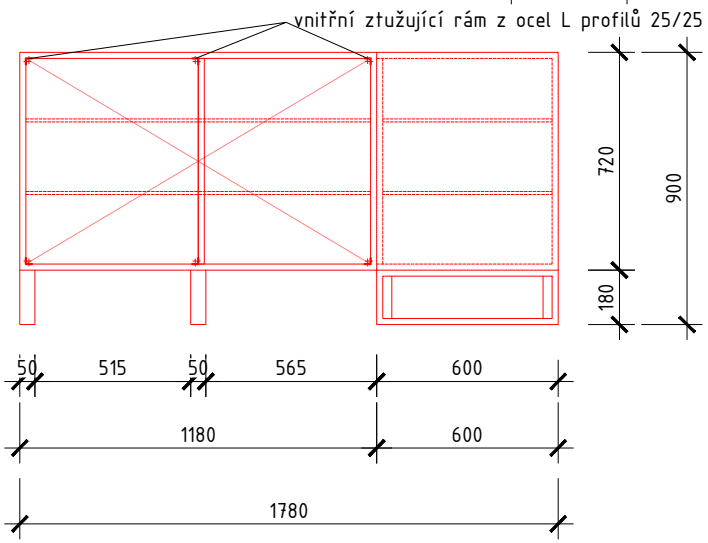

OZN.	SCHÉMA, ROZMĚRY v mm	POČET 1.NP	2.NP	3.NP	4.NP	5.NP	STR.	CELKEM	POPIS
0/316	SDK POKLOP PŮDORYS 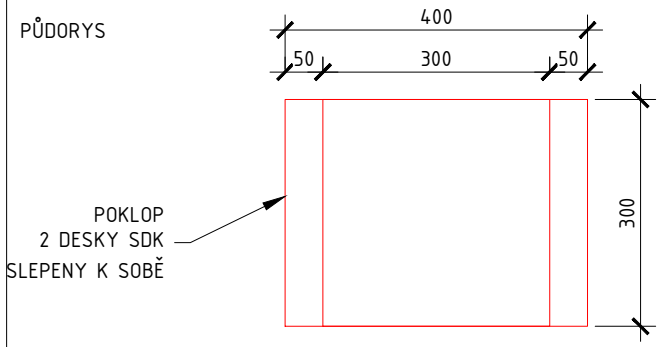 ŘEZ OSAZENÝM PANELEM 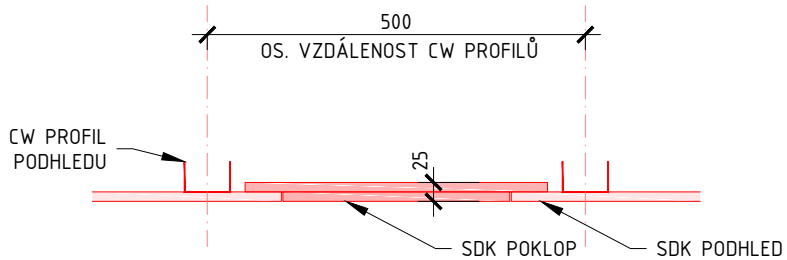 DETAUL HRANY PANELU 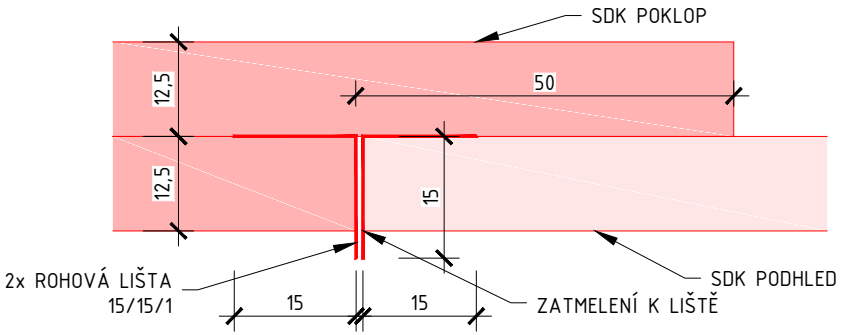 	-	-	4	-	-	-	4	SDK POKLOP V MÍSTECH ZÁVĚSNÝCH SYSTÉMŮ KOTVENÝCH DO NOSNÉ ČÁSTI STROPU MUSÍ BÝT VYTVOŘENY V PODHLEDU OTVORY S POKLOPEM (ROZMÍSTĚNÍ VYZ VÝKRES). POKOLO TVOŘEN SDK PANELY SLEPENY K SOBĚ. HRANY PODHLEDU A POKLOPU OPATŘENY HLINÍKOVOU LIŠTOU TVARU L 15/15/1 mm - POVRCHOVÁ ÚPRAVA: BÍLÍ NÁTĚR. POHLEDOVÁ HRANA K LIŠTĚ ZATMELENA A NANESENA VÝMALBA.

OZN.	SCHÉMA, ROZMĚRY v mm	POČET 1.NP	2.NP	3.NP	4.NP	5.NP	STR.	CELKEM	POPIS
0/317	NAVAŘOVACÍ ZÁVĚSNÉ OKO ILUSTRATIVNÍ FOTO 	-	-	4	-	-	-	4	NAVAŘOVACÍ ZÁVĚSNÉ OKO V MÍSTNOSTI č. 302 BUDOU NAVAŘENY 4 ZÁVĚSNÁ OKA V MÍSTĚ POKLOPŮ PODHLEDU. OKA BUDOU KOTVENA NA SPODNÍ PŘÍRUBU STROPNÍCH I NOSNÍKŮ. NAVAŘOVACÍ ZÁVĚSNÉ OKO MUSÍ BÝT URČENÉ K NAVAŘENÍ NA ROVNOU PLOCHU. ROZSAH POHYBU OKA 180°. MIN NOSNOST JEDNOHO OKA 250 kg.